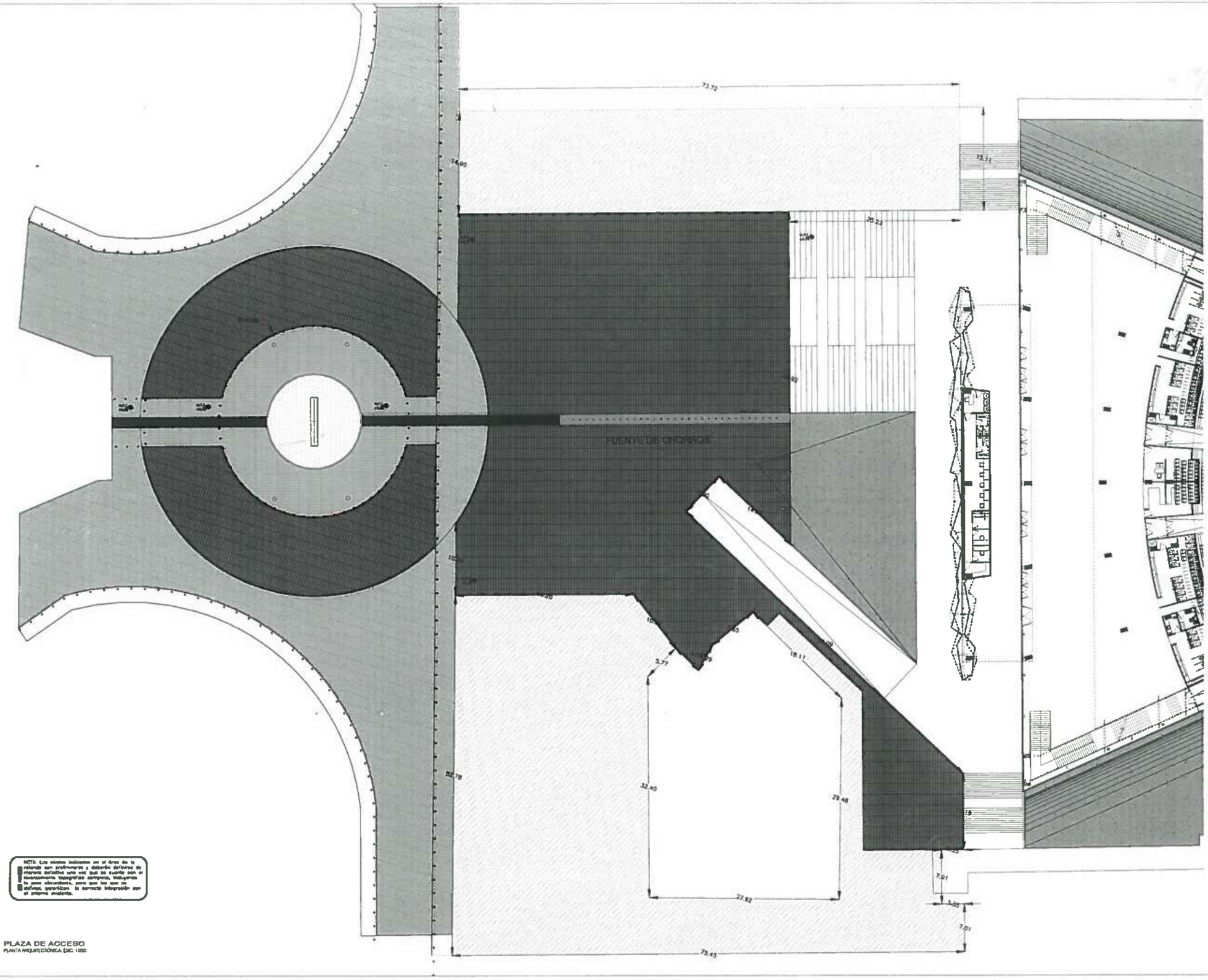

PLAZA DE ACCESO
PLANTA ARQUITECTÓNICA ESC. 1:250

UNIVERSIDAD AUTÓNOMA DEL ESTADO DE HIDALGO
DIRECCIÓN GENERAL DE PLANEACIÓN
DIRECCIÓN DE INFRAESTRUCTURA FÍSICA

NOTAS:

UNIVERSIDAD AUTÓNOMA DEL ESTADO DE HIDALGO
DIRECCIÓN DE INFRAESTRUCTURA FÍSICA

DR. OCTAVIO CASTILLO ACOSTA

ARQ. ADRIÁN CORDERO VIEYRA

CONSTRUCCIÓN DE EXPLANADA DE ACCESO AL AUDITORIO DE LA UAEH

UBICACIÓN: CARRETERA PACHUCA TULANCINGO

PROYECTÓ: DIRECCIÓN DE INFRAESTRUCTURA FÍSICA

PLANO: ARQUITECTÓNICO

TEMA: PLANO ARQUITECTÓNICO DE PLAZA DE ACCESO

COTAS: METROS

ESCALA: 1:250

FECHA: OCTUBRE-2026

CLAVE: ACC-EXT-01

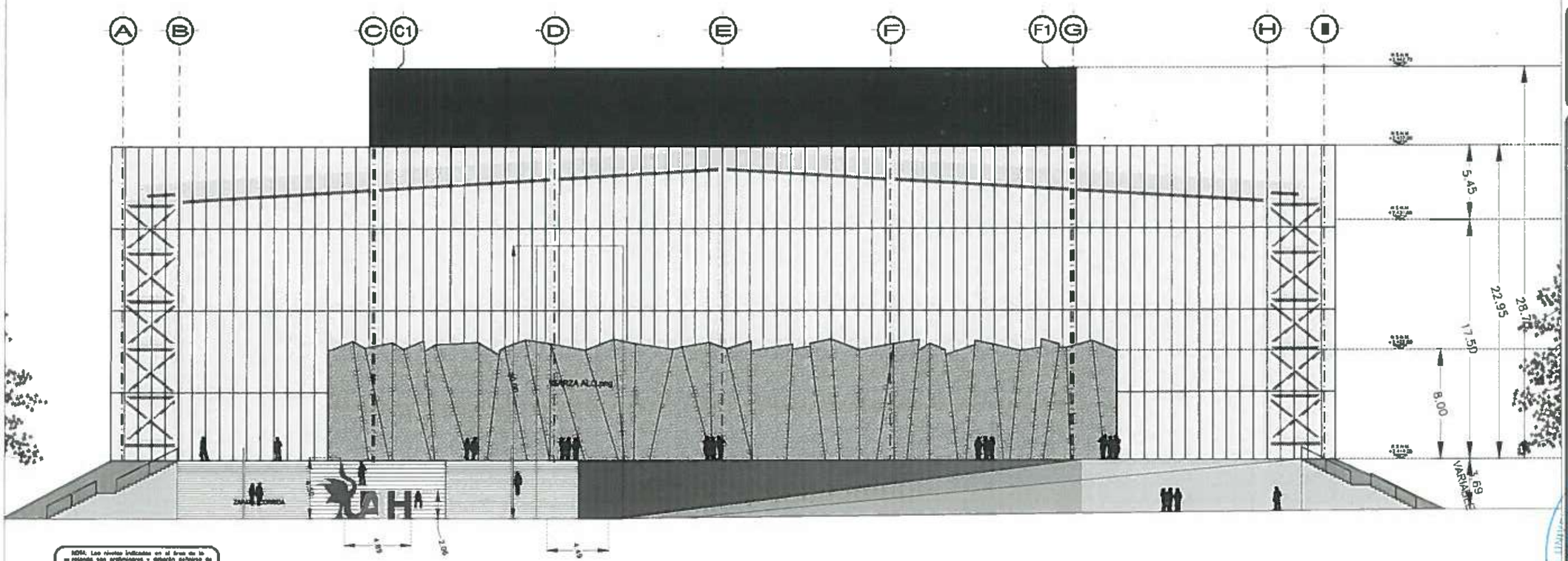

NOTA: Los niveles indicados en el área de la rotonda son preliminares y deberán someterse de manera obligatoria una vez que se cuente con el levantamiento topográfico completo, incluyendo la zona circundante, para que los mismos se definan, garanticen la correcta integración con el entorno existente.

PLAZA DE ACCESO
FACHADA ESC 1/150

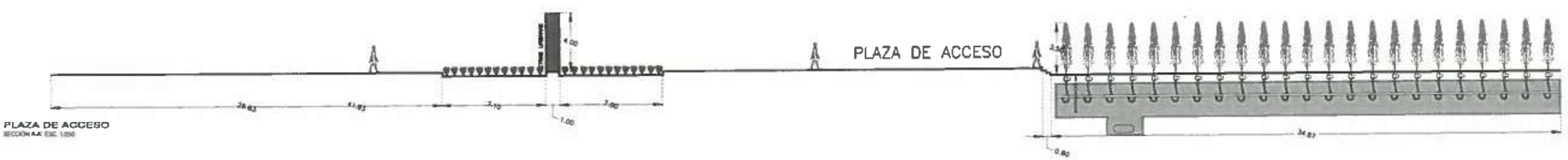

PLAZA DE ACCESO
SECCIÓN A-A' ESC 1/250

UNIVERSIDAD AUTÓNOMA DEL ESTADO DE HIDALGO
DIRECCIÓN GENERAL DE PLANEACIÓN
DIRECCIÓN DE INFRAESTRUCTURA FÍSICA

NORTE

NOTAS:

UNIVERSIDAD AUTÓNOMA DEL ESTADO DE HIDALGO
UAEH
DIRECCIÓN DE INFRAESTRUCTURA FÍSICA

DR. OCTAVIO CASTILLO ACOSTA

ARQ. ADRIÁN CORDERO VIEYRA

CONSTRUCCIÓN DE EXPLANADA DE ACCESO AL AUDITORIO DE LA UAEH

UBICACIÓN
CARRETERA PACHUCA TULANCINGO

PROYECTO
DIRECCIÓN DE INFRAESTRUCTURA FÍSICA

PLANO
ARQUITECTÓNICO

TIPO
FACHADAS Y CORTES ARQUITECTÓNICOS

UNIDAD
METROS

ESCALA
1:250

FECHA
OCTUBRE 2026

CLAVE
ACC-EXT-02

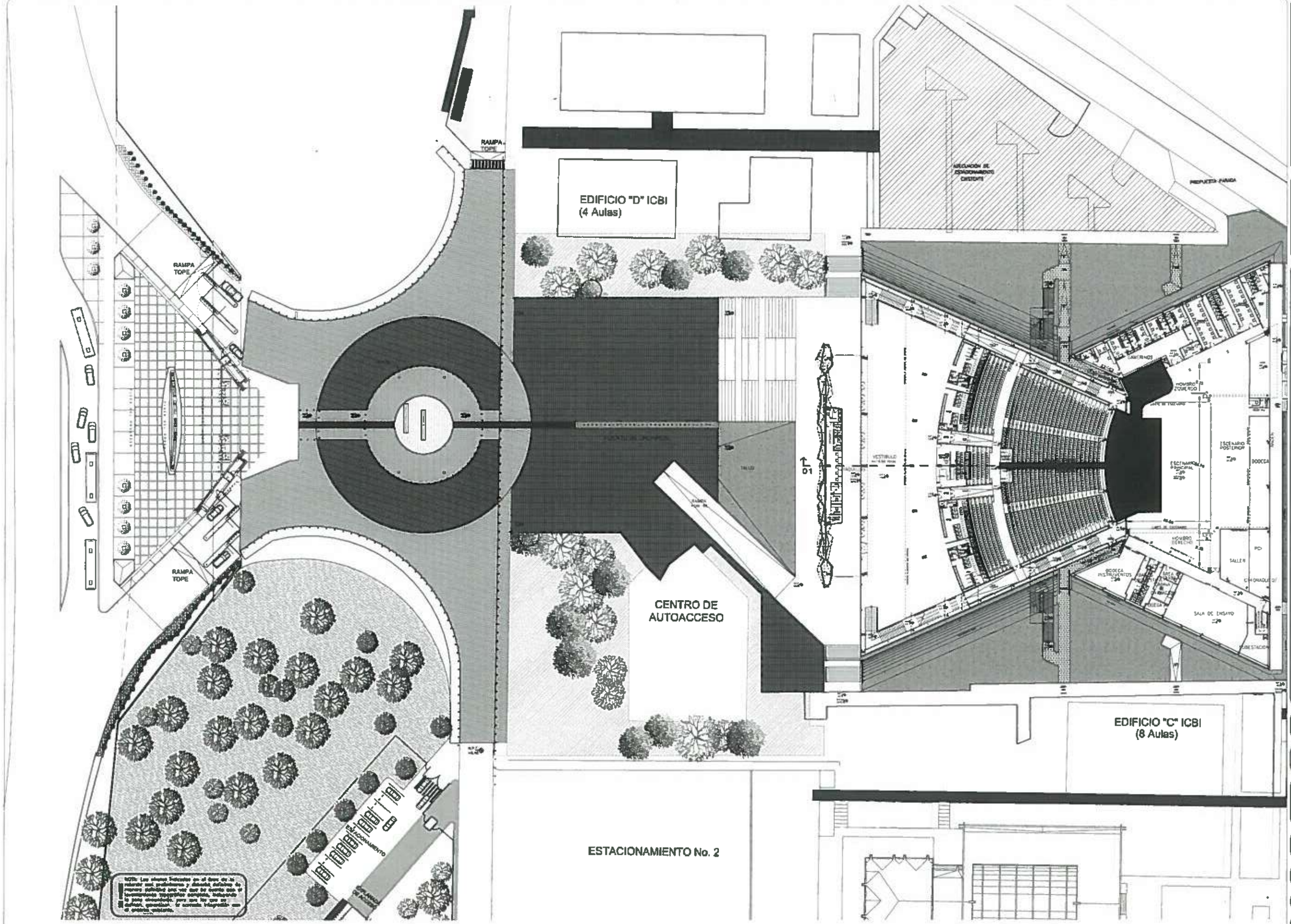

PLAZA DE ACCESO
PLANTA DE CONJUNTO ESC. 1:400

UNIVERSIDAD AUTÓNOMA DEL ESTADO DE HIDALGO
DIRECCIÓN GENERAL DE PLANEACIÓN
DIRECCIÓN DE INFRAESTRUCTURA FÍSICA

NORTE

NOTAS:

UNIVERSIDAD AUTÓNOMA DEL ESTADO DE HIDALGO
UAEH
DIRECCIÓN DE INFRAESTRUCTURA FÍSICA

DR. OCTAVIO CASTILLO ACOSTA

ARQ. ADRIÁN CORDERO VIEYRA

CONSTRUCCIÓN DE EXPLANADA DE ACCESO AL AUDITORIO DE LA UAEH

CARRETERA PACHUCA TULANCINGO

DIRECCIÓN DE INFRAESTRUCTURA FÍSICA

CONJUNTO

PLANO DE CONJUNTO DE PLAZA DE ACCESO

METROS

1:400

OCTUBRE-2020

ACC-EXT-03

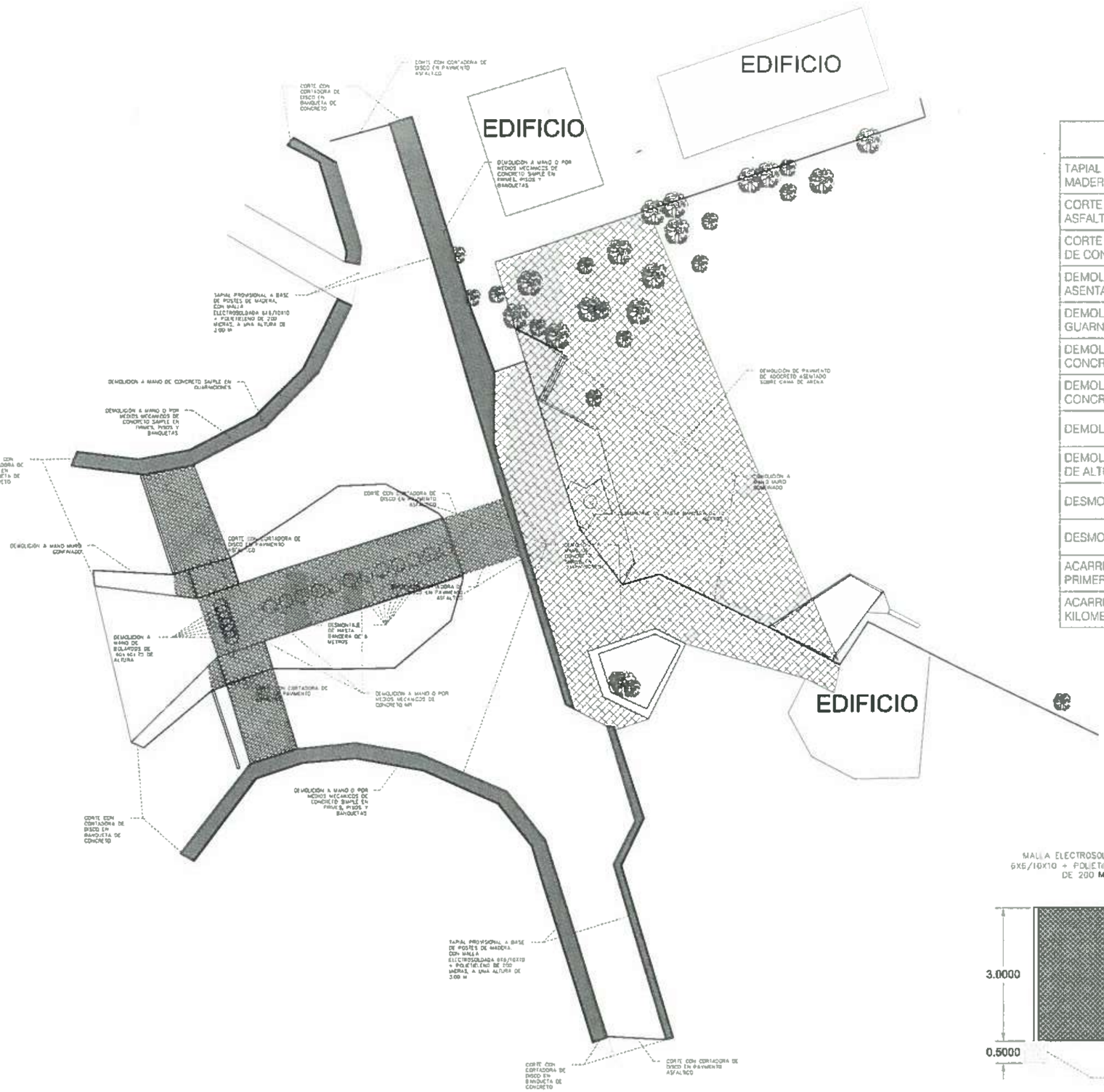

PRELIMINARES		
TAPIAL PROVISIONAL HECHO A BASE DE POSTES DE MADERA + MALLA ELECTROSOLDADA + POLIETILENO	324.00	M
CORTE CON CORTADORA DE DISCO EN PAVIMENTO ASFALTICO	16.20	M
CORTE CON CORTADORA DE DISCO EN BANQUETA DE CONCRETO	90.00	M
DEMOLICIÓN DE PAVIMENTO DE ADOCRETO ASENTADO SOBRE CAMA DE ARENA	2221.00	M2
DEMOLICIÓN A MANO DE CONCRETO SIMPLE EN GUARNICIONES	30.90	M3
DEMOLICIÓN A MANO O POR MEDIOS MECANICOS DE CONCRETO SIMPLE EN FIRMES, PISOS Y BANQUETAS	109.02	M3
DEMOLICIÓN A MANO O POR MEDIOS MECANICOS DE CONCRETO MR EN VIALIDADES Y ANDADORES.	135.88	M3
DEMOLICIÓN A MANO MURO CONFINADO	9.60	M2
DEMOLICION A MANO DE BOLARDOS DE .40x.40x.75 DE ALTURA	6.00	PZA
DESMONTAJE DE ASTA BANDERA DE 6 M DE ALTURA	12.00	PZA
DESMONTAJE DE ASTA BANDERA DE 10 M DE ALTURA	1.00	PZA
ACARREO EN CAMION DE MATERIAL MIXTO. PRIMER KILOMETRO	499.34	M3
ACARREO EN CAMION DE MATERIAL MIXTO. KILOMETRO SUBSECUENTE	9737.13	M3/KM

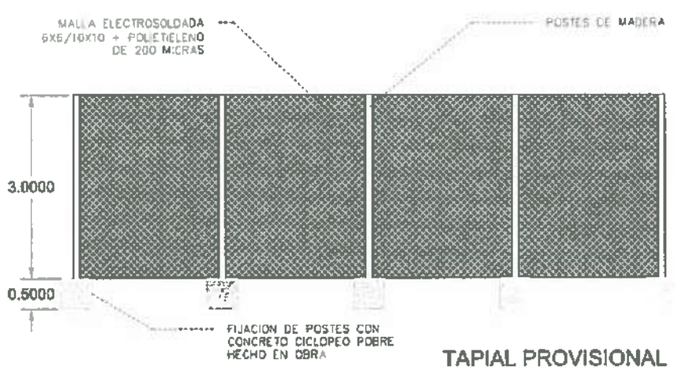

TAPIAL PROVISIONAL

UNIVERSIDAD AUTÓNOMA DEL ESTADO DE HIDALGO
DIRECCIÓN GENERAL DE PLANEACIÓN
DIRECCIÓN DE INFRAESTRUCTURA FÍSICA

NORTE

NOTAS:

UNIVERSIDAD AUTÓNOMA DEL ESTADO DE HIDALGO · DIRECCIÓN DE INFRAESTRUCTURA FÍSICA ·

RESPONSABLE DR. OCTAVIO CASTILLO ACOSTA
DIRECTOR DE INFRAESTRUCTURA FÍSICA
ARQ. ADRIÁN CORDERO VIEYRA

PROYECTO: CONSTRUCCIÓN DE EXPLANADA DE ACCESO AL AUDITORIO DE LA UAEH

UBICACIÓN: CARRETERA PACHUCA FULANCINGO
PROYECTÓ: DIRECCIÓN DE INFRAESTRUCTURA FÍSICA

PLANO: PRELIMINARES

INFO: PRELIMINARES

ESCALA: METROS
ESCALA: 1:25
FECHA: OCTUBRE-2026

CLAVE: PR-A000-01

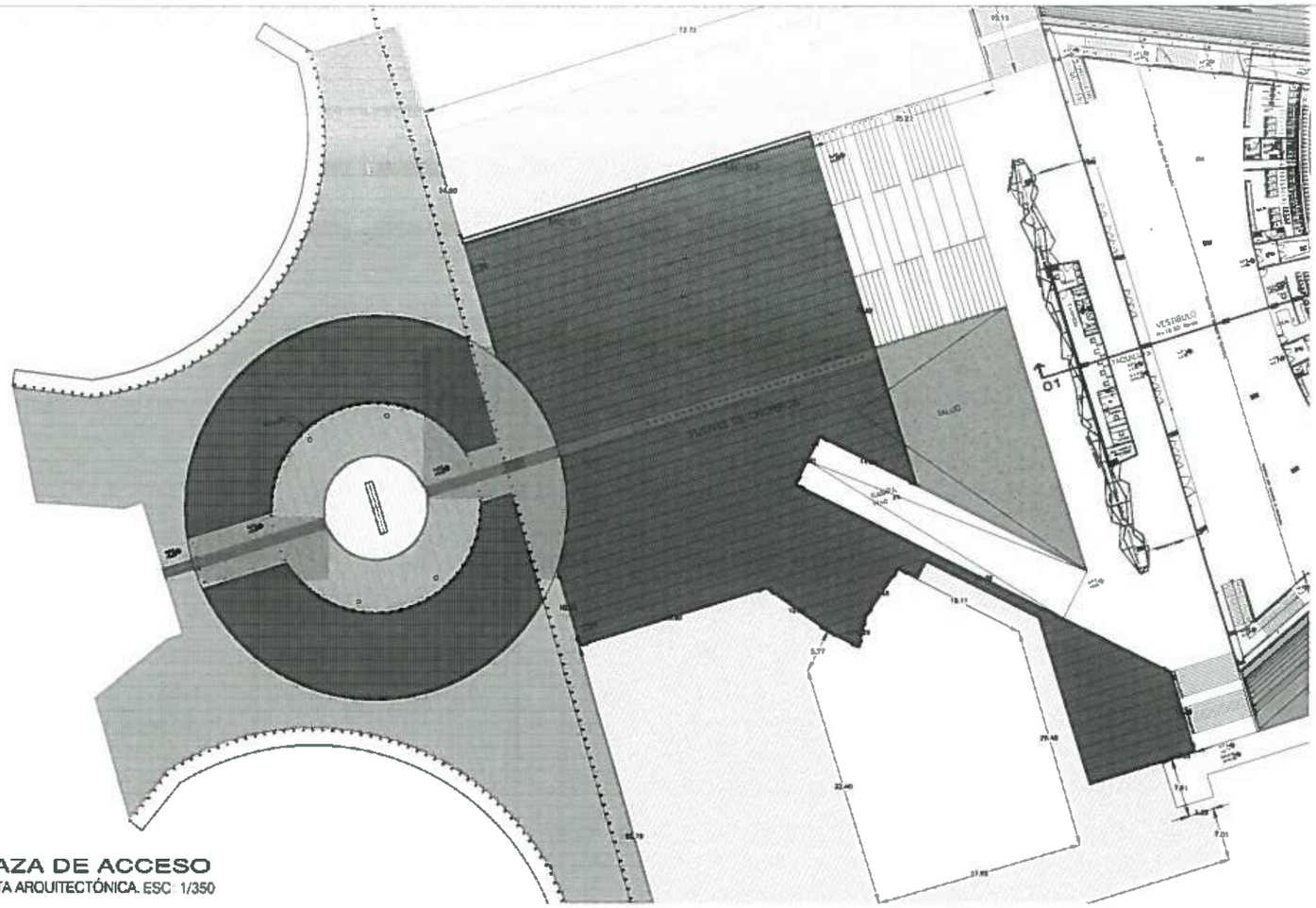

PLAZA DE ACCESO
PLANTA ARQUITECTÓNICA. ESC. 1/350

MUROS DE CONTENCIÓN		
TRAZO Y NIVELACIÓN DE TERRENO PARA DESPLANTE DE ESTRUCTURA. MENORES DE 400 M2	87.24	M2
EXCAVACIÓN EN ZANJAS CON EQUIPO (RETROEXCAVADORA), EN MATERIAL COMÚN SECO	75.02	M3
AFINE DE CEPAS EN FONDO Y LATERALES, CON PALA DERECHA, EN FORMA MANUAL	161.40	M2
COMPACTACION POR MEDIOS MANUALES CON BAILARINA, MATERIAL SANO PRODUCTO DE EXCAV	87.24	M2
PLANTILLA DE CONCRETO SIMPLE FC = 100 KG/CM2 DE 5 CM. DE ESPESOR	95.30	M2
ACERO DE REFUERZO EN ESTRUCTURA NÚMERO 2 DIÁMETRO (1/4")	101.91	KG
ACERO DE REFUERZO EN ESTRUCTURA NÚMERO 3 DIÁMETRO (3/8")	1422.48	KG
CONCRETO PREMEZCLADO CON REVENIMIENTO 14 BOMBEABLE RESISTENCIA NORMAL FC 250 KG/CM2	27.42	M3
CIMBRA PARA CIMENTACIÓN CON MADERA DE PINO DE 3A, ACABADO COMÚN	92.25	M2
CIMBRA PARA CIMENTACIÓN CON MADERA DE PINO DE 1A, ACABADO APARENTE	74.81	M2
IMPERMEABILIZACION EN CIMENTACION, DALAS Y CONTRATRABES CON MICROLASTIC O SIMILAR	153.32	M2
RELLENO CON MATERIAL DE BANCO (TEPETATE) EN CAPAS DE 20 CM. COMPACTADO CON BAILARINA	54.96	M3
ACARREO EN CAMION DE MATERIAL MIXTO PRIMER KILOMETRO	75.02	M3
ACARREO EN CAMION DE MATERIAL MIXTO, KILOMETRO SUBSECUENTE	1470.39	M3/KM

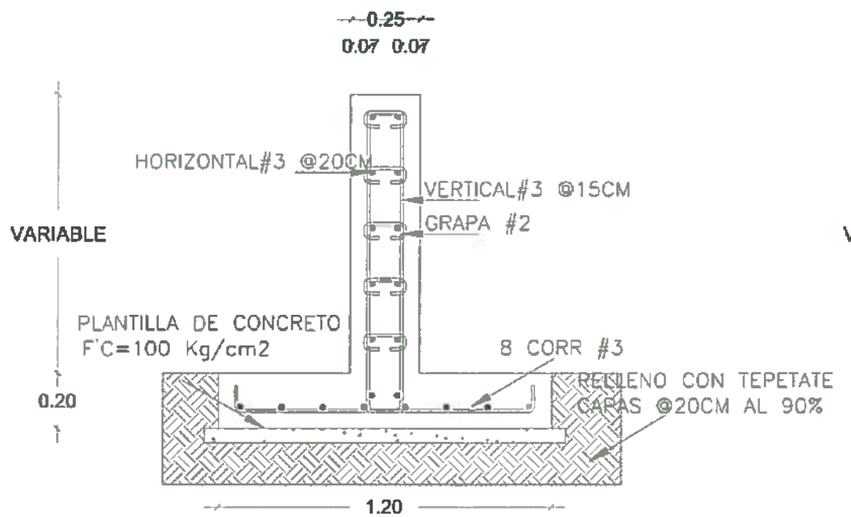

MC 01
ESC. 1:10

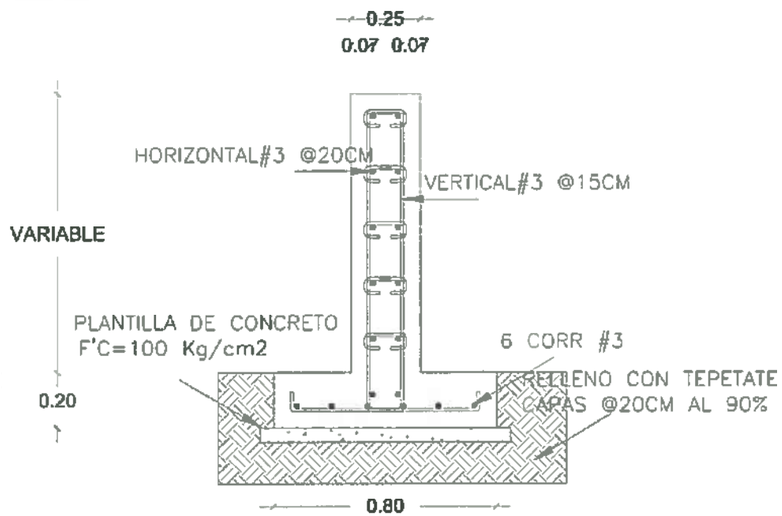

MC 02
ESC. 1:10

UNIVERSIDAD AUTÓNOMA DEL ESTADO DE HIDALGO
DIRECCIÓN GENERAL DE PLANEACIÓN
DIRECCIÓN DE INFRAESTRUCTURA FÍSICA

NORTE

NOTAS:

LA COMPACTACION DE SUELO SERA AL 95% PVSM AL IGUAL LOS RELLENOS. ESTOS DEBERAN SER COMPACTADO EN CAPAS NO MAYORES A 20cm

CONCRETO: SE DEBERA TENER UNA RESISTENCIA DE f'c=250kg/cm2.

TODA CIMENTACION SE DEBERA DE IMPERMEABILIZAR CON MICROLASTIC O ALGÚN PRODUCTO SIMILAR

ACERO:

VARILLA	ø	RADIO
V2	0.6350	0.3175
V3	0.9525	0.47625
V4	1.2700	0.635
V5	1.5875	0.79375
V6	1.9050	0.9525
V7	2.2225	1.11125
V8	2.5400	1.27
V9	2.8575	1.42875
V10	3.1750	1.5875
V11	3.4925	1.74625
V12	3.8100	1.905
V14	4.4450	2.2225
V18	5.7150	2.8575

MALLA ELECTROSOLDADA (6-6/4-4)
MALLA ELECTROSOLDADA (6-6/6-6)
MALLA ELECTROSOLDADA (6-6/8-8)
MALLA ELECTROSOLDADA (6-6/10-10)

ARMEX

UNIVERSIDAD AUTÓNOMA DEL ESTADO DE HIDALGO · DIRECCIÓN DE INFRAESTRUCTURA FÍSICA ·

DIRECTOR DE LA U.A.E.H.
DR. OCTAVIO CASTILLO ACOSTA
DIRECTOR DE INFRAESTRUCTURA FÍSICA
ARQ. ADRIÁN CORDERO VIEYRA

PROYECTO
CONSTRUCCIÓN DE EXPLANADA DE ACCESO AL AUDITORIO DE LA UAEH

UBICACIÓN
CARRETERA PACHUCA TULANCINGO

PROYECTÓ
DIRECCIÓN DE INFRAESTRUCTURA FÍSICA

PLANO
MUROS

TIPO
MUROS DE CONTENCION

UNIDAD
METROS

ESCALA
1:350

FECHA
OCTUBRE-2025

CLAVE
ES-A0012

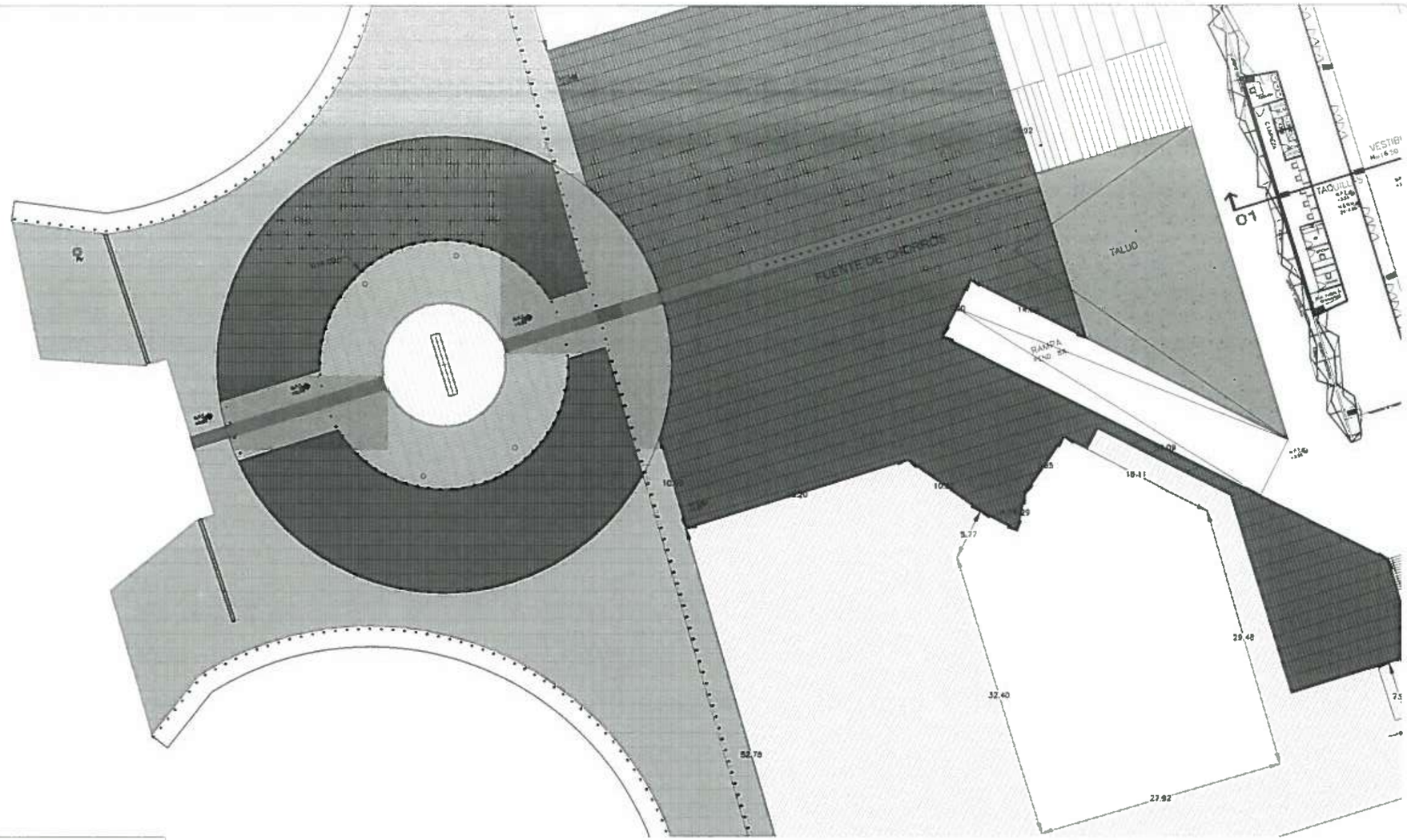

PLAZA DE ACCESO
PLANTA ARQUITECTÓNICA. ESC. 1/250

TERRACERÍAS

TRAZO Y NIVELACIÓN DE PLAZAS, ANDADORES, BANQUETAS Y PAVIMENTOS	12,410.22	M2
AFINE DE CEPAS EN FONDO Y LATERALES, CON PALA DERECHA, EN FORMA MANUAL.	761.71	M2
CORTE A MAQUINA EN MATERIAL SECO TIPO II	---	M3
COMPACTACION DE TERRENO NATURAL EN CAPAS DE 20 CM DE ESPESOR.	761.71	M2
RELLENO CON MATERIAL DE BANCO (TEPETATE) EN PARA FIRMES EN CAPAS DE 20 CM	1764.44	M3
RIEGO DE IMPREGNACION CON EMULSIÓN ASFÁLTICA DE TIPO ECI-60 A RAZON DE 1.5 LT/M2	288.59	LT
POREO CON ARENA PARA PROTECCIÓN DE EMULSIÓN	432.88	M2
BARRIDO A MANO DE LA SUPERFICIE A TRATAR	432.88	M2
ACARREO EN CAMION DE MATERIAL MIXTO PRIMER KM, CARGA MECÁNICA	---	M3
ACARREO EN CAMION DE MATERIAL MIXTO KM SUBSECUENTE, ZONA URBANA	---	M3/KM

(1) DETALLE
PISO DE ADOCRETO MOD. PLANK 40



(2) DETALLE
FIRME DE CONCRETO

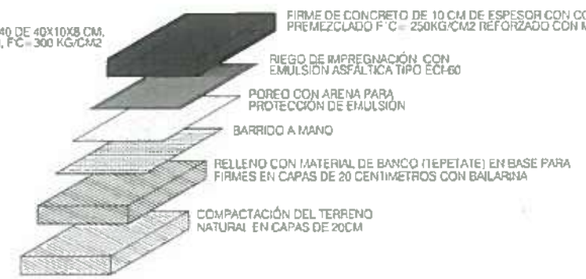

UNIVERSIDAD AUTÓNOMA DEL ESTADO DE HIDALGO
DIRECCIÓN GENERAL DE PLANEACIÓN
DIRECCIÓN DE INFRAESTRUCTURA FÍSICA

NORTE

NOTAS:

LA COMPACTACION DE SUELO SERA AL 95% PVSM, AL IGUAL LOS RELLENOS ESTOS DEBERAN SER COMPACTADO EN CAPAS NO MAYORES A 20cm.

CONCRETO:

SE DEBERA TENER
UNA RESISTENCIA DE f'c=250kg/cm2

ACERO:

VARILLA	Ø	RADIO
V2	0.6350	0.3175
V3	0.9525	0.47625
V4	1.2700	0.635
V5	1.5875	0.79375
V6	1.9050	0.9525
V7	2.2225	1.11125
V8	2.5400	1.27
V9	2.8575	1.42875
V10	3.1750	1.5875
V11	3.4925	1.74625
V12	3.8100	1.905
V14	4.4450	2.2225
V18	5.7150	2.8575

MALLA ELECTROSOLDADA (6-6/10-10)
MALLA ELECTROSOLDADA (6-6/4-4)
MALLA ELECTROSOLDADA (6-6/8-8)
MALLA ELECTROSOLDADA (6-6/8-8)
MALLA ELECTROSOLDADA (6-6/10-10)
ARMEX

UNIVERSIDAD AUTÓNOMA DEL ESTADO DE HIDALGO
DIRECCIÓN DE INFRAESTRUCTURA FÍSICA

RECTOR DE LA U.A.E.H.
DR. OCTAVIO CASTILLO ACOSTA
DIRECTOR DE INFRAESTRUCTURA FÍSICA
ARQ. ADRIÁN CORDERO VIEYRA

PROYECTO
CONSTRUCCIÓN DE EXPLANADA DE ACCESO AL AUDITORIO DE LA DAE H

UBICACIÓN
CARRETERA PACHUCA TULANCINGO

PROYECTO
DIRECCIÓN DE INFRAESTRUCTURA FÍSICA

PLANO
PLAZA Y ANDADORES

ESC.
TERRACERÍAS

UNIDAD
METROS

ESCALA
1:25

FECHA
OCTUBRE-2020

CLAVE
TR-AA3301

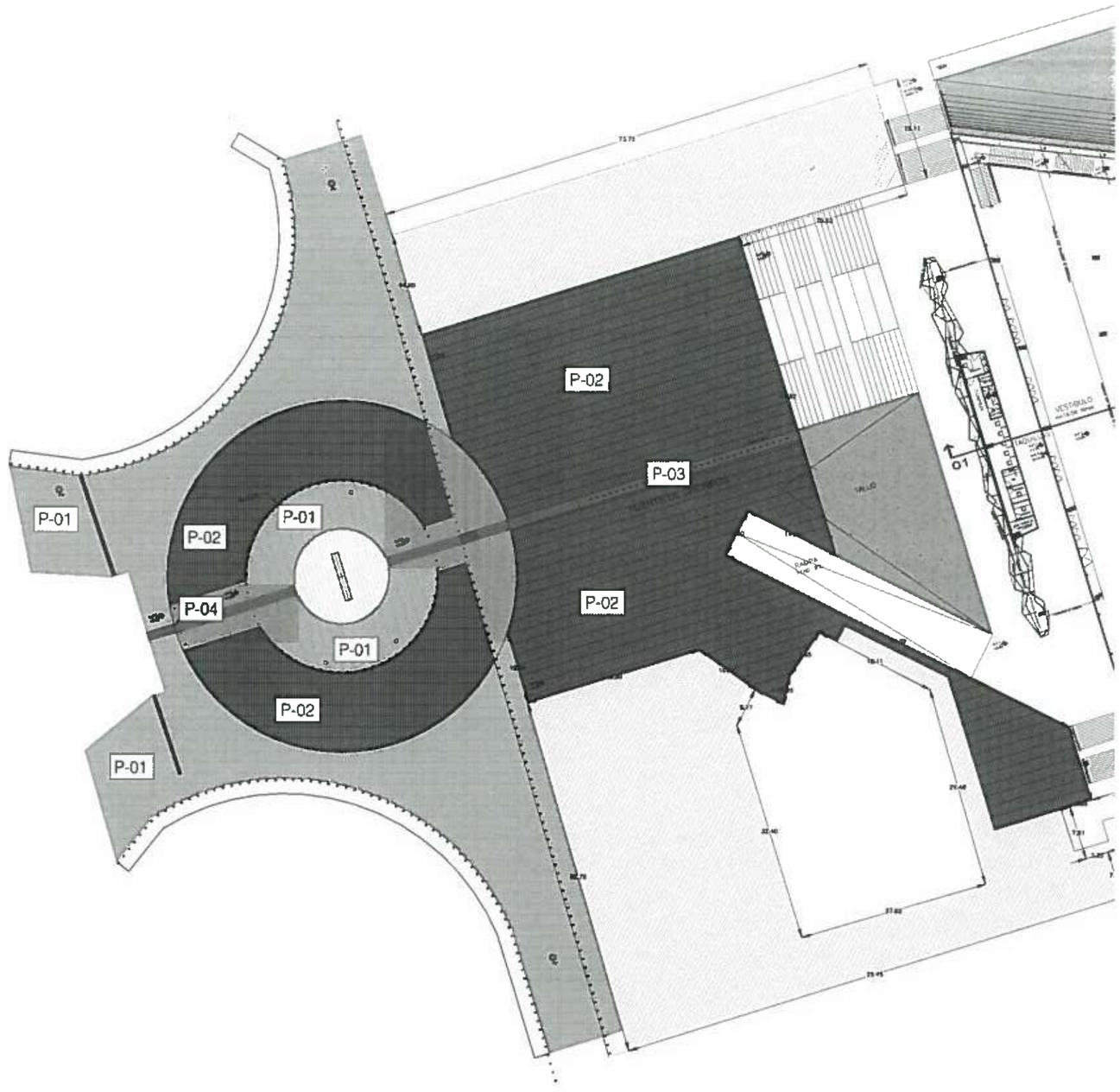

	PAVIMENTOS		
P-01	PISO DE ADOCRETO, MOD. PLANK 40, DE 40X10X8 CM O SIMILAR, COLOR GRIS HUMO	4187.02	M2
P-02	PISO DE CONCRETO DE 10 CM. DE ESPESOR, CON CONCRETO PREMEZCLADO F C= 250 KG/CM2.	4035.90	M2
P-03	PISO DE CONCRETO AC/ DESLAVADO , CON CONCRETO PREMEZCLADO F C= 250 KG/CM2.	132.59	M2
P-04	PISO CON GRANITO MARTELINADO, COLOR NEGRO MATE DE 0.60 x 1.20 M	132.59	M2

NOTA: EL COLOR DEL ADOCRETO Y EL ACABADO DEL CONCRETO MARTELINADO DEBERÁ SER VÁLIDADO BAJO MUESTRA.

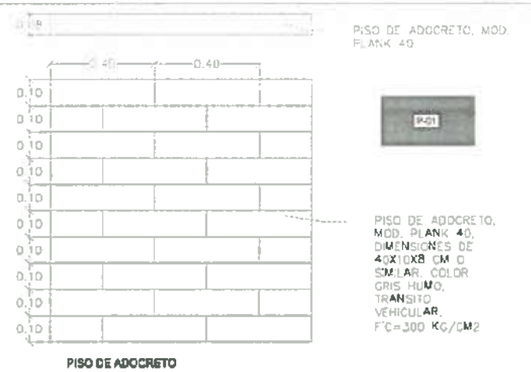

PISO DE ADOCRETO

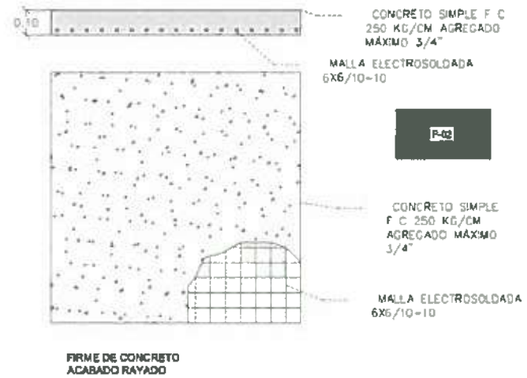

FIRME DE CONCRETO ACABADO RAYADO

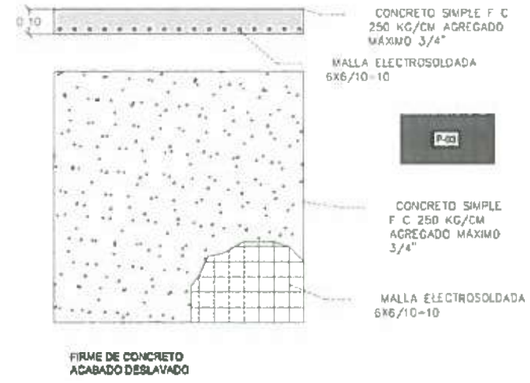

FIRME DE CONCRETO ACABADO DESLAVADO

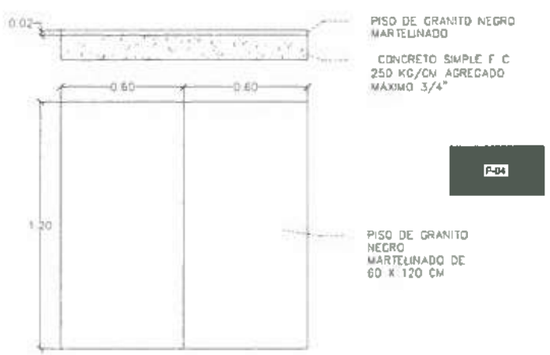

PISO DE GRANITO NEGRO MARTELINADO

UNIVERSIDAD AUTÓNOMA DEL ESTADO DE HIDALGO
DIRECCIÓN GENERAL DE PLANEACIÓN
DIRECCIÓN DE INFRAESTRUCTURA FÍSICA

NOTAS:

UNIVERSIDAD AUTÓNOMA DEL ESTADO DE HIDALGO · DIRECCIÓN DE INFRAESTRUCTURA FÍSICA ·

DR. OCTAVIO CASTILLO ACOSTA
ARQ. ADRIÁN CORDERO VIEYRA

PROYECTO
CONSTRUCCIÓN DE EXPLANADA DE ACCESO AL AUDITORIO DE LA UAEH

UBICACIÓN
CARRETERA PACHUCA

PROYECTO
DIRECCIÓN DE INFRAESTRUCTURA FÍSICA

PLANO
PLAZA Y ANDADORES

TIPO
PAVIMENTOS

UNIDAD
METROS

ESCALA
1:25

FECHA
OCTUBRE-2026

CLAVE
ES-A03002

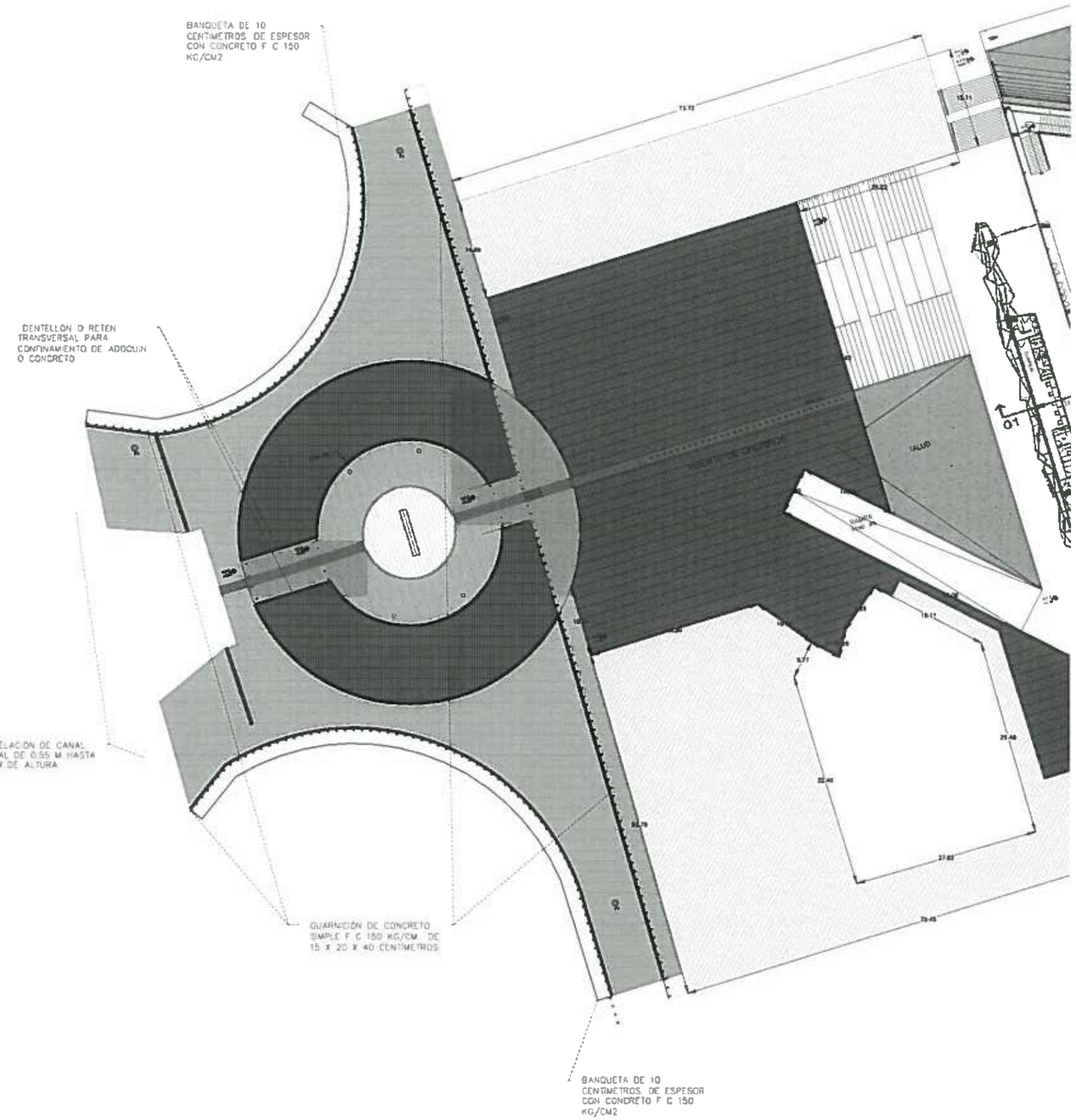



1. GUARNICIÓN DE CONCRETO SIMPLE F C 150 KG/CM
2. ACABADO CON VOLTEADOR METÁLICO

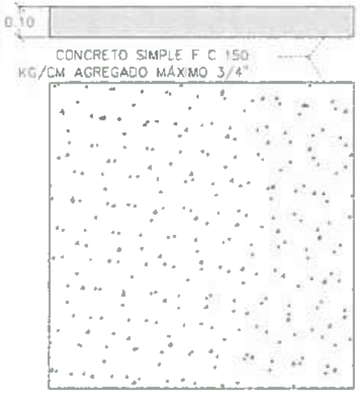

ALZADO
BANQUETA



1. DENTELLON DE CONCRETO SIMPLE F C 200 KG/CM2

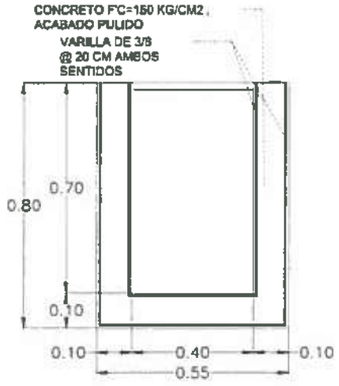

SECCION
CANAL PLUVIAL



FORJADO DE ESCALONES CON ACABADO DESLAVADO

ALBAÑILERÍAS		
CONSTRUCCIÓN DE DENTELLÓN PARA CONFINAMIENTO DE ADOQUIN O CONCRETO	587.37	M
GUARNICIÓN DE CONCRETO SIMPLE F C 150 KG/CM DE 15 X 20 X 40 CENTÍMETROS	684.76	M
ACABADO CON VOLTEADOR METÁLICO EN ARISTAS O JUNTAS DE GUARNICIONES, FIRMES	1369.52	M
BANQUETA DE 10 CENTÍMETROS DE ESPESOR CON CONCRETO F C 150 KG/CM	565.77	M2
FORJADO DE ESCALONES 0.30 HUELLA X PERALTE DE 15 CM , CON CONCRETO F'C=200KG/CM2	257.14	M
CONSTRUCCION DE CANAL PLUVIAL, MEDIDA EXTERIOR DE 0.55 M. Y PROFUNDIDAD DE 0.70 M	13.54	M
REJILLA PARA TRÁFICO PESADO TIPO IRVING A BASE DE SOLERAS DE 2 1/2" X 3/16"	41.00	PZA
RENIVELACIÓN DE CANAL PLUVIAL DE 0.55 M. HASTA 30 CM DE ALTURA	55.20	M
RENIVELACION DE REGISTRO ELECTRICO CON MEDIDAS INT. DE 0.60X0.40 M. Y H. HASTA 0.30 M	4.00	PZA
SUMINISTRO Y COLOCACIÓN DE BROCAL Y TAPA DE CONCRETO PARA POZO DE VISITA	2.00	PZA
RENIVELACIÓN DE POZO DE VISITA HASTA 40 CM CON TABIQUE ROJO COMÚN	3.00	PZA

UNIVERSIDAD AUTÓNOMA DEL ESTADO DE HIDALGO
DIRECCIÓN GENERAL DE PLANEACIÓN
DIRECCIÓN DE INFRAESTRUCTURA FÍSICA

NORTE

NOTAS:

UNIVERSIDAD AUTÓNOMA DEL ESTADO DE HIDALGO · DIRECCIÓN DE INFRAESTRUCTURA FÍSICA ·

DR. OCTAVIO CASTILLO ACOSTA

ARQ. ADRIÁN CORDERO VIEYRA

CONSTRUCCIÓN DE EXPLANADA DE ACCESO AL AUDITORIO DE LA UAEH

UBICACIÓN: CARRETERA PACHUCA TULANCINGO

PROYECTO: DIRECCIÓN DE INFRAESTRUCTURA FÍSICA

PLANO: PLAZA Y ANDADORES

TIPO: Albañilería

COTAS: METROS

ESCALA: 1:25

FECHA: OCTUBRE 2026

CLAVE: ESA0303

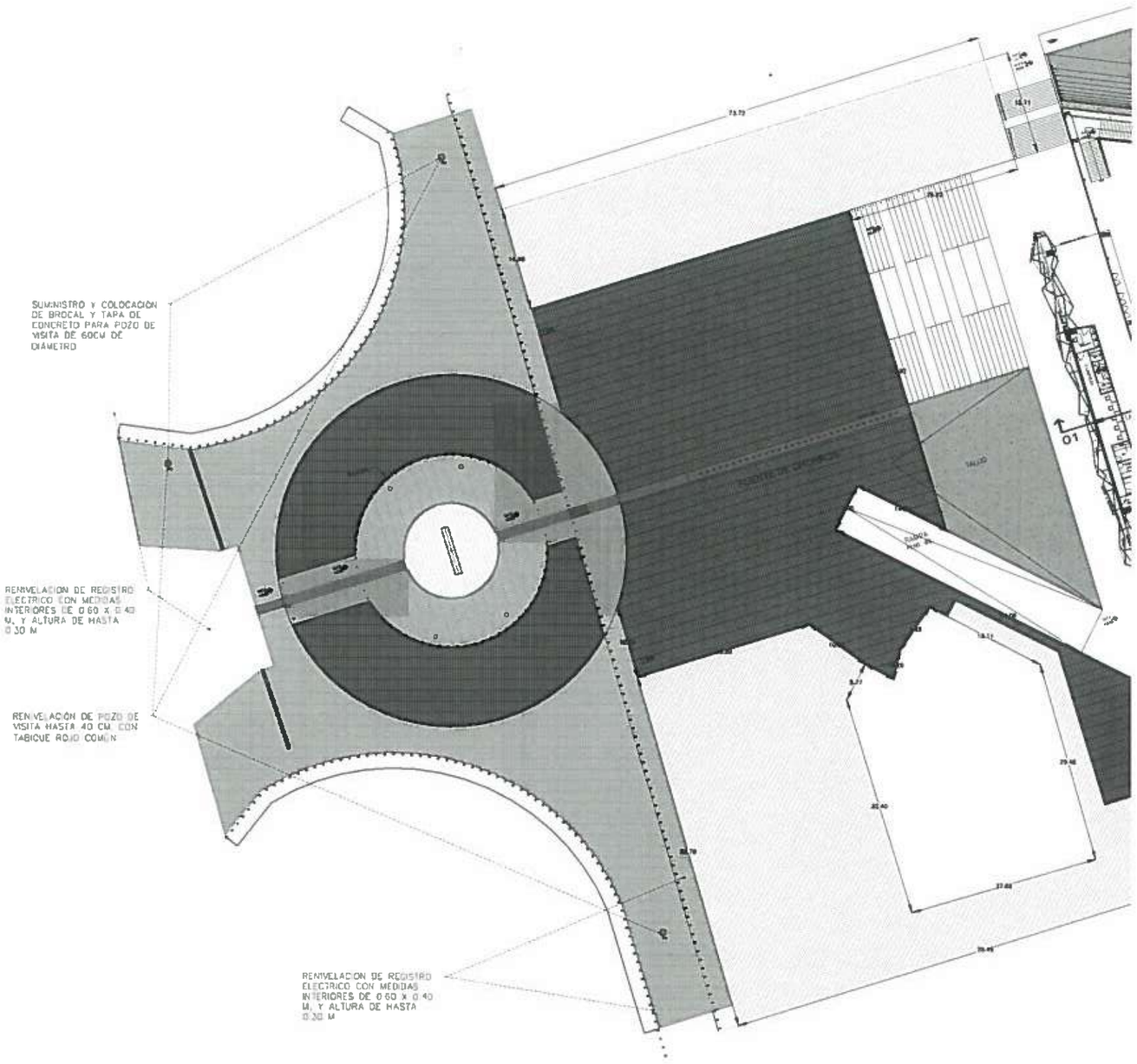

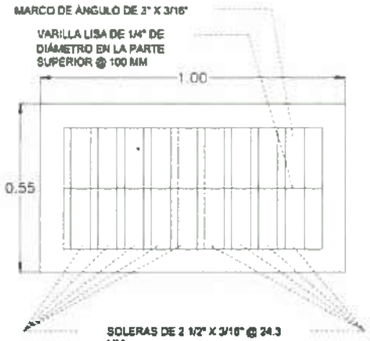

PLANTA REJILLA PLUVIAL



REJILLA TIPO IRVING

ALZADO REJILLA PLUVIAL

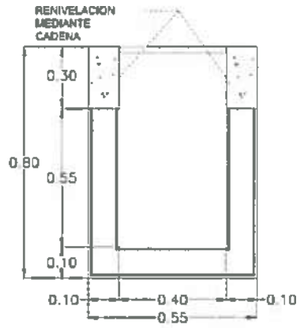

RENIVELACION CANAL PLUVIAL

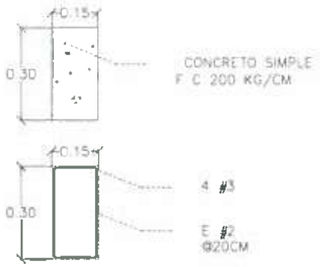

CADENA DE CONCRETO DE SECCIÓN 15X30 CM., ARMADO CON 4 VARILLA DEL # 3 Y ESTRIBOS DEL # 2 @ 20 CM., CONCRETO F C= 200 KG/CM2, APLANADO FINO.

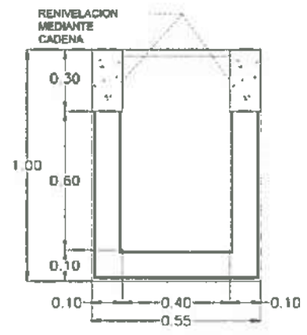

RENIVELACION REGISTRO ELECTRICO

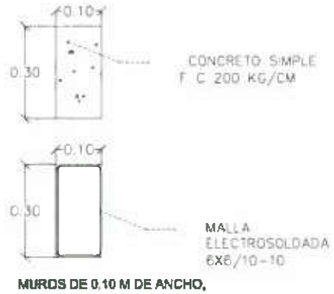

MUROS DE 0.10 M DE ANCHO, ELABORADO CON CONCRETO F'C=200 KG/CM2 REFORZADO CON MALLA ELECTROSOLDADA 6X6/10-10, ACABADO PULIDO

UNIVERSIDAD AUTÓNOMA DEL ESTADO DE HIDALGO
DIRECCIÓN GENERAL DE PLANEACIÓN
DIRECCIÓN DE INFRAESTRUCTURA FÍSICA

NORTE

NOTAS:

UNIVERSIDAD AUTÓNOMA DEL ESTADO DE HIDALGO · DIRECCIÓN DE INFRAESTRUCTURA FÍSICA ·

DR. OCTAVIO CASTILLO ACOSTA

ARQ. ADRIAN CORDERO VIEYRA

CONSTRUCCIÓN DE EXPLANADA DE ACCESO AL AUDITORIO DE LA UAEH

UBICACIÓN: CARRETERA PACHUCA TULANCINGO

PROYECTO: DIRECCIÓN DE INFRAESTRUCTURA FÍSICA

PLANO: PLAZA Y ANDADORES

TIPO: Albañilerías

UNIDAD: METROS

ESCALA: 1:25

FECHA: OCTUBRE 2026

CLAVE: ES-A0303-1

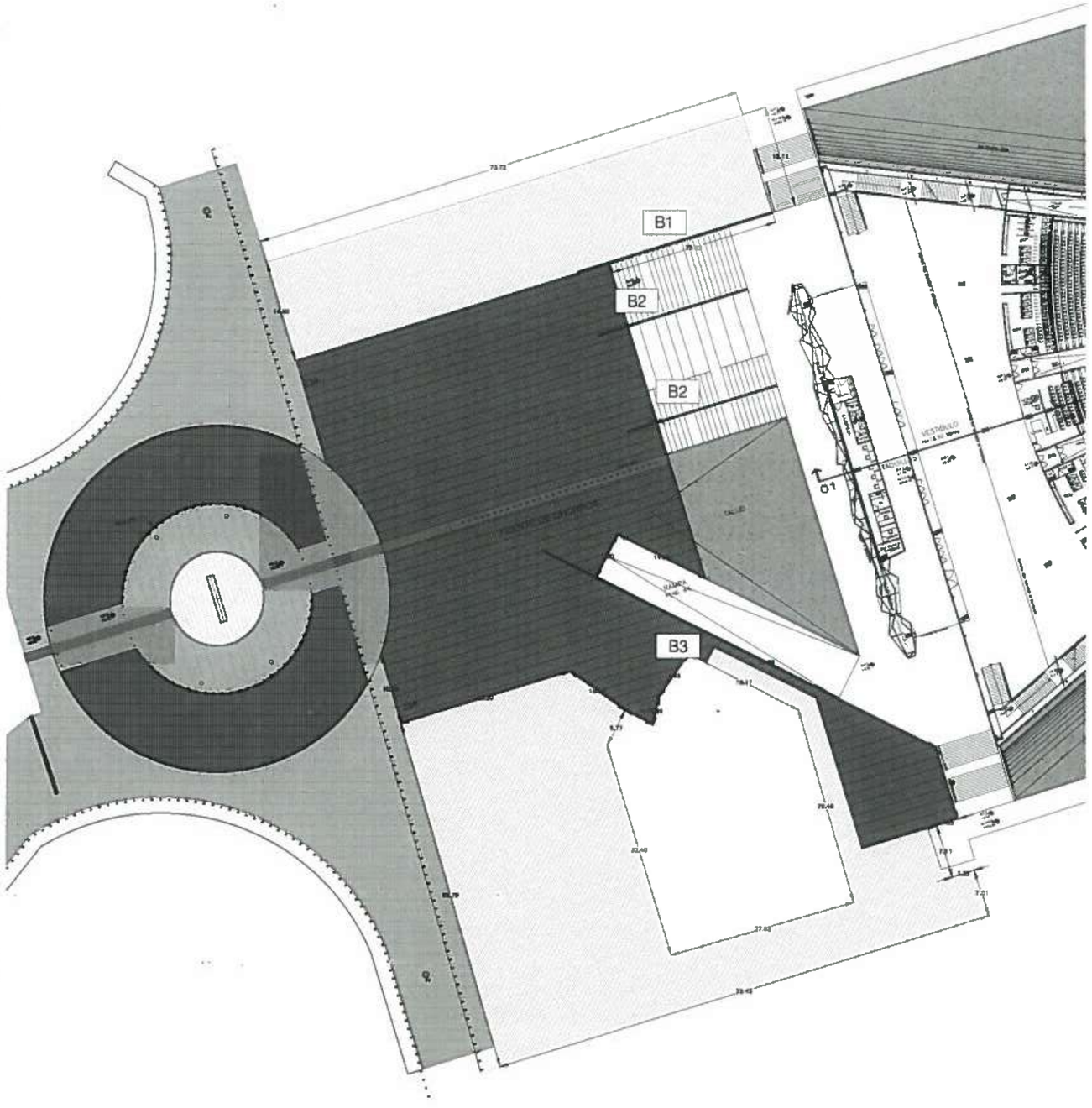

HERRERÍAS		
BARANDAL CON UNA ALTURA DE 1.10 CM CON PASAMANOS A BASE DE TUBO DE 2" DE DIAMETRO CED. 30 EN ACERO AL CARBON POSTES A BASE DE PTR DE 2" CAL. 14 FIJADOS CON PLACAS BASE DE 3/16" DE 10X10 CM @ 1.25 m , TRAVESAÑOS DE PTR DE 1/2" CAL. 18 @ 30CM.	117.20	M

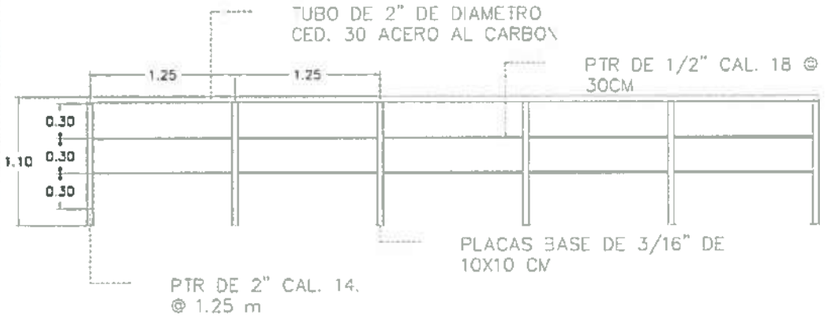

ALZADO
BARANDAL

UNIVERSIDAD AUTÓNOMA DEL ESTADO DE HIDALGO
DIRECCIÓN GENERAL DE PLANEACIÓN
DIRECCIÓN DE INFRAESTRUCTURA FÍSICA

NORTE

NOTAS:

DR. OCTAVIO CASTILLO ACOSTA
ARQ. ADRIÁN CORDERO VIEYRA

CONSTRUCCIÓN DE EXPLANADA DE ACCESO AL AUDITORIO DE LA UAEH

UBICACIÓN
CARRETERA PACHUCA TULANCINGO

PROYECTO
DIRECCIÓN DE INFRAESTRUCTURA FÍSICA

PLANO
PLAZA Y ANDADORES

TIPO
Herrerías

COTAS
METROS

ESCALA
1:25

FECHA
OCTUBRE-2026

CLAVE
ES-A0304

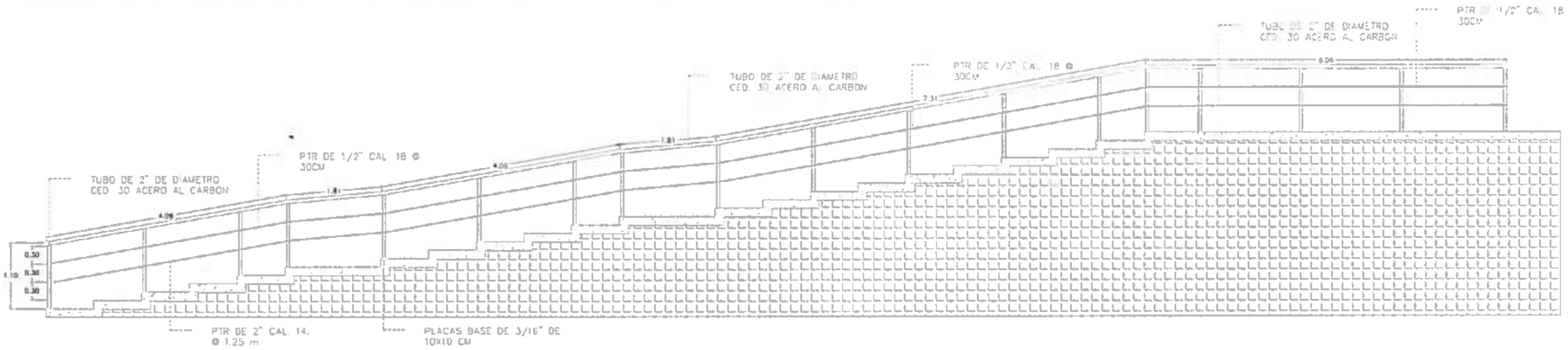

ALZADO
BARANDAL 1 (1pza)

BARANDAL CON UNA ALTURA DE 1.10 CM CON PASAMANOS A BASE DE TUBO DE 2" DE DIAMETRO CED. 30 EN ACERO AL CARBON, POSTES A BASE DE PTR DE 2" CAL. 14 FIJADOS CON PLACAS BASE DE 3/16" DE 10X10 CM @ 1.25 m, TRAVESAÑOS DE PTR DE 1/2" CAL. 18 @ 30CM, APLICACIÓN DE PRIMER Y PINTURA COLOR ALUMINIO.

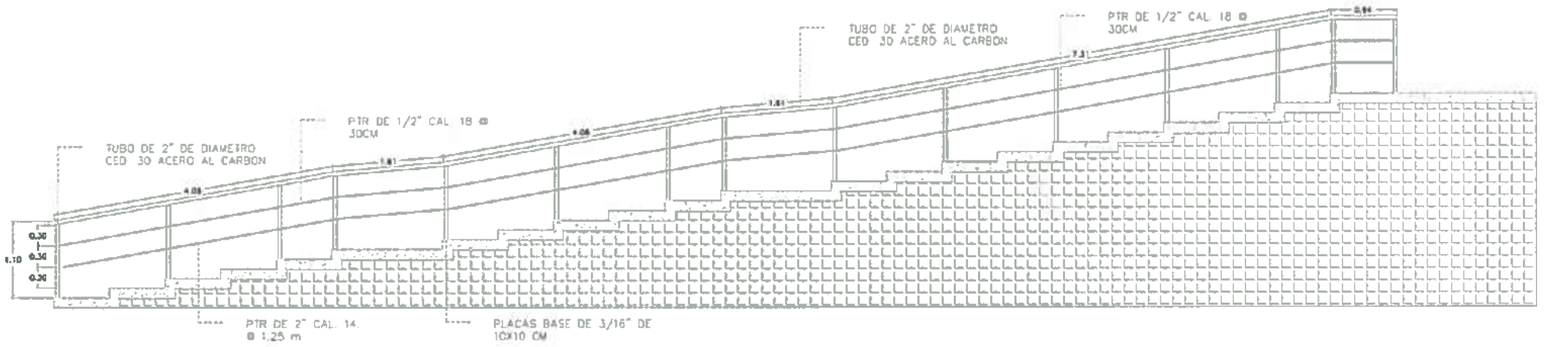

ALZADO
BARANDAL 2 (2 pzas)

BARANDAL CON UNA ALTURA DE 1.10 CM CON PASAMANOS A BASE DE TUBO DE 2" DE DIAMETRO CED. 30 EN ACERO AL CARBON, POSTES A BASE DE PTR DE 2" CAL. 14 FIJADOS CON PLACAS BASE DE 3/16" DE 10X10 CM @ 1.25 m, TRAVESAÑOS DE PTR DE 1/2" CAL. 18 @ 30CM, APLICACIÓN DE PRIMER Y PINTURA COLOR ALUMINIO.

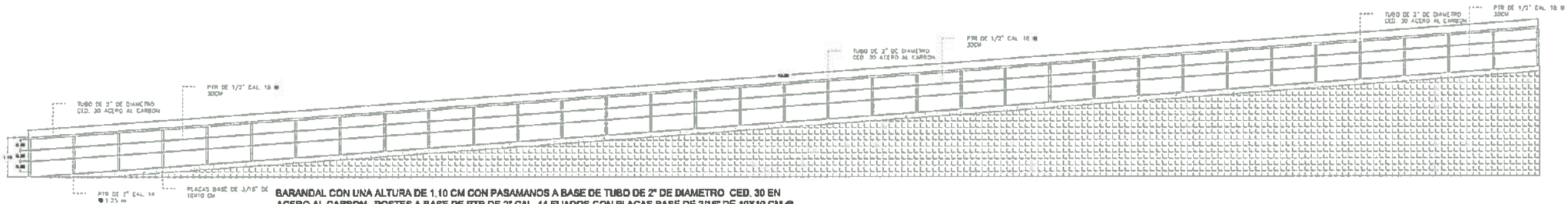

ALZADO
BARANDAL 3 (1 pza)

BARANDAL CON UNA ALTURA DE 1.10 CM CON PASAMANOS A BASE DE TUBO DE 2" DE DIAMETRO CED. 30 EN ACERO AL CARBON, POSTES A BASE DE PTR DE 2" CAL. 14 FIJADOS CON PLACAS BASE DE 3/16" DE 10X10 CM @ 1.25 m, TRAVESAÑOS DE PTR DE 1/2" CAL. 18 @ 30CM, APLICACIÓN DE PRIMER Y PINTURA COLOR ALUMINIO.

UNIVERSIDAD AUTÓNOMA DEL ESTADO DE HIDALGO
DIRECCIÓN GENERAL DE PLANEACIÓN
DIRECCIÓN DE INFRAESTRUCTURA FÍSICA

NORTE

NOTAS:

UNIVERSIDAD AUTÓNOMA DEL ESTADO DE HIDALGO · DIRECCIÓN DE INFRAESTRUCTURA FÍSICA

DR. OCTAVIO CASTILLO ACOSTA
ARQ. ADRIÁN CORDERO VIEYRA

CONSTRUCCIÓN DE EXPLANADA DE ACCESO AL AUDITORIO DE LA UAEH

UBICACIÓN: CARRETERA PACHUCA TULANCINGO
PROYECTO: DIRECCIÓN DE INFRAESTRUCTURA FÍSICA

PLAZA Y ANDADORES

HERRERÍAS

METROS

1.25

OCTUBRE 2026

ES-A0304-1

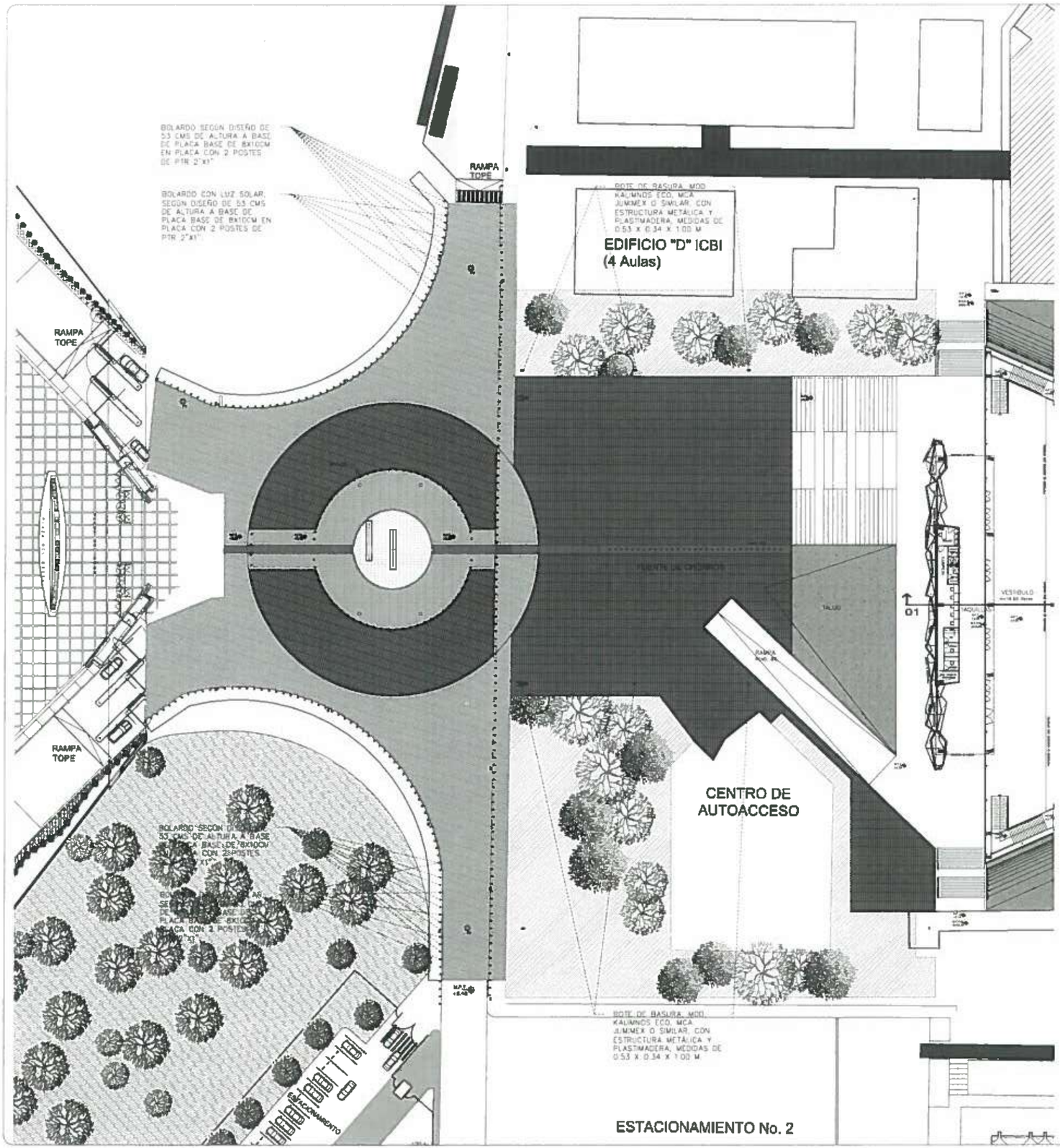

EQUIPAMIENTO

●	BOLARDO SEGÚN DISEÑO DE 53 CMS DE ALTURA A BASE DE PLACA BASE DE 8X10CM EN PLACA CON 2 POSTES DE PTR 2"X1" , CHAROLA SUPERIOR DE 7X11CMS EN LAMINA CAL. 14 ACERO A-36 DE 3/8", FIJADA CON 2 TAQUETES DE 3/8"	197.00	PZA
●	BOLARDO CON LUZ SOLAR, SEGÚN DISEÑO DE 53 CMS DE ALTURA A BASE DE PLACA BASE DE 8X10CM EN PLACA CON 2 POSTES DE PTR 2"X1" CHAROLA SUPERIOR DE 7X11CMS EN LAMINA CAL. 14 ACERO A-36 DE 3/8"	117.00	PZA
■	BOTE DE BASURA, MOD. KALIMNOS ECO, MCA JUMIMEX O SIMILAR, CON ESTRUCTURA METÁLICA Y PLASTIMADERA, MEDIDAS DE 0.53 X 0.34 X 1.00 M.	21.00	PZA

UNIVERSIDAD AUTÓNOMA DEL ESTADO DE HIDALGO
DIRECCIÓN GENERAL DE PLANEACIÓN
DIRECCIÓN DE INFRAESTRUCTURA FÍSICA

NORTE

NOTAS:

UNIVERSIDAD AUTÓNOMA DEL ESTADO DE HIDALGO · DIRECCIÓN DE INFRAESTRUCTURA FÍSICA ·

DR. OCTAVIO CASTILLO ACOSTA
ARQ. ADRIÁN CORDERO VISYRA

CONSTRUCCIÓN DE EXPLANADA DE ACCESO AL AUDITORIO DE LA UAEH

UBICACIÓN: CARRETERA PACHUCA-TULANCINGO
PROYECTO: DIRECCIÓN DE INFRAESTRUCTURA FÍSICA

PLANO: PLAZA Y ANDADORES

TIPO: EQUIPAMIENTO

UNIDAD: METROS
ESCALA: 1:25
FECHA: OCTUBRE-2020

CLAVE: ES-A0305

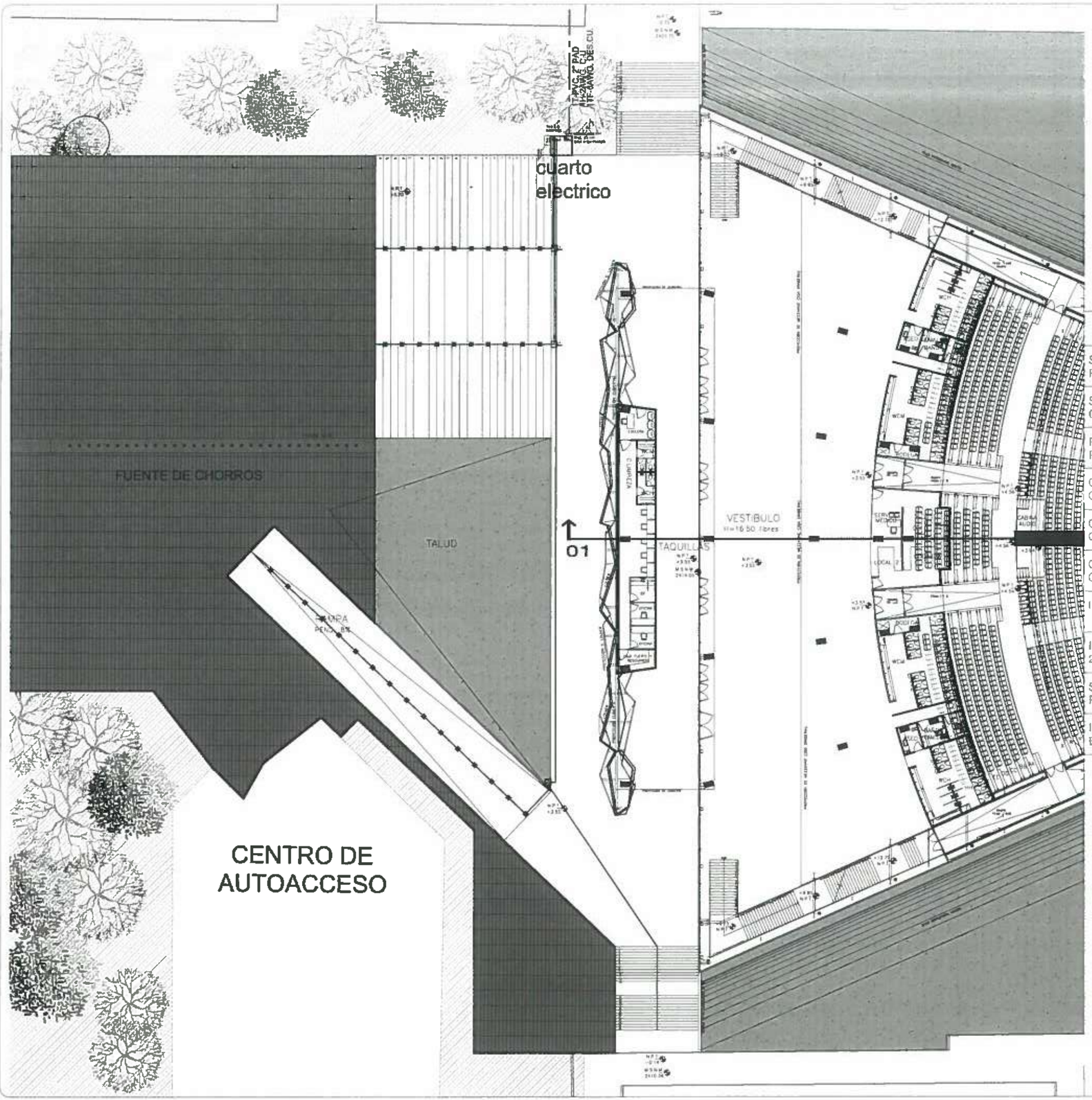

INSTALACIÓN ELÉCTRICA

SUMINISTRO E INSTALACION DE REGISTRO PREFABRICADO DE CONCRETO DE 40 X 40 CM	4.00	PZA
SUMINISTRO Y COLOCACIÓN DE TUBERIA CONDUIT DE PVC PESADO 3/4"	255.00	M
REMATE DE TUBERIA GALVANIZADA P.G DE 1" PARA CIRCUITO DE ALUMBRADO EN TABLERO	1.00	PZA
COLOCACIÓN Y PUESTA EN FUNCIONAMIENTO DE CABLE CAL. 10 NEGRO	330.00	M
COLOCACIÓN Y PUESTA EN FUNCIONAMIENTO DE CABLE CAL. 10 BLANCO	330.00	M
COLOCACIÓN Y PUESTA EN FUNCIONAMIENTO DE CABLE COBRE DESNUDO CAL. 10	330.00	M
INSTALACIÓN DE ITM 1 X 20 A MARCA SQUARE D	2.00	PZA
INSTALACIÓN DE TEMPORIZAZADOR MECANICO 24HRS PARA INTERIORES, MODELO1104MCA.TORK	2.00	PZA
SYC DE LAMPARA DE EMPOTRAR EXTERIOR PARA PISO CONSTANZA MOD, H-605/N, MCA. TECNOLITE	42.00	PZA
INSTALACIÓN DE FOCO PAR20 LED 9W, LUZ CÁLIDA BRILLANTE 09PAR20LEDK30MV35 MCA. TECNOLITE	42.00	PZA

UNIVERSIDAD AUTÓNOMA DEL ESTADO DE HIDALGO
DIRECCIÓN GENERAL DE PLANEACIÓN
DIRECCIÓN DE INFRAESTRUCTURA FÍSICA

NORTE

NOTAS:

UNIVERSIDAD AUTÓNOMA DEL ESTADO DE HIDALGO · DIRECCIÓN DE INFRAESTRUCTURA FÍSICA

DR. OCTAVIO CASTILLO ACOSTA
ARQ. ADRIÁN CORDERO VIEYRA

CONSTRUCCIÓN DE EXPLANADA DE ACCESO AL AUDITORIO DE LA UAEH

UBICACIÓN: CARRETERA PACHUCA TULANCINGO

PROYECTÓ: DIRECCIÓN DE INFRAESTRUCTURA FÍSICA

PLANO: PLAZA Y ANDADORES

TIPO: INSTALACIÓN ELÉCTRICA

ESCALA: METROS

1:200

FECHA: OCTUBRE-2020

CLAVE: ESA0306

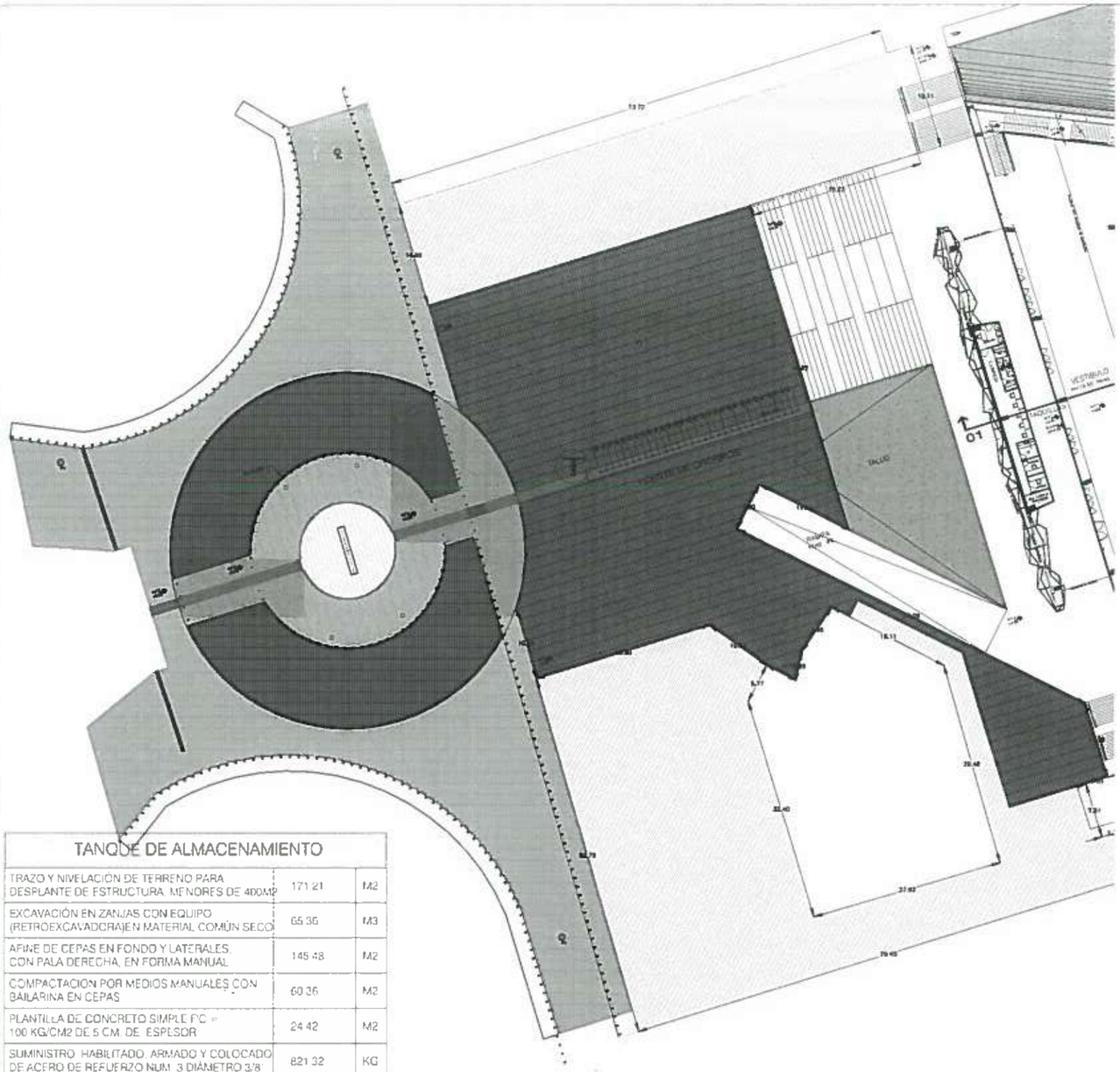

PLAZA DE ACCESO
PLANTA ARQUITECTÓNICA. ESC. 1/250

TANQUE DE ALMACENAMIENTO		
TRAZO Y NIVELACIÓN DE TERRENO PARA DESPLANTE DE ESTRUCTURA. MENORES DE 400M2	171.21	M2
EXCAVACIÓN EN ZANJAS CON EQUIPO (RETROEXCAVADORA)EN MATERIAL COMÚN SECO	65.36	M3
AFINE DE CEPAS EN FONDO Y LATERALES, CON PALA DERECHA, EN FORMA MANUAL	145.48	M2
COMPACTACION POR MEDIOS MANUALES CON BAILARINA EN CEPAS	60.36	M2
PLANTILLA DE CONCRETO SIMPLE F'C = 100 KG/CM2 DE 5 CM. DE ESPESOR	24.42	M2
SUMINISTRO, HABILITADO, ARMADO Y COLOCADO DE ACERO DE REFUERZO NUM. 3 DIÁMETRO 3/8	821.32	KG
CONCRETO PREMEZCLADO CON REVENIMIENTO 14 BOMBEABLE RES NORMAL F'C 250 KG/CM2	15.43	M3
CIMBRA PARA CIMENTACIÓN CON MADERA DE PINO DE 3A. ACABADO COMÚN	80.54	M2
CIMBRA PARA CIMENTACIÓN CON MADERA DE PINO DE 1A. ACABADO APARENTE.	89.14	M2
IMPERMEABILIZACION EN CIMENTACION DALAS Y CONTRATRABES CON MICROLASTIC O SIMILAR	89.14	M3
IMPERMEABILIZACION EN CIMENTACION DALAS Y CONTRATRABES CON MICROLASTIC O SIMILAR	80.54	M2
SUMINISTRO Y APLICACIÓN DE IMPERMEABILIZANTE GUARDQUIM SPORT ALBERCA AZUL	89.14	M2
RELLENO CON MATERIAL DE BANCO (TEPETATE) EN CAPAS DE 20 CENTIMETROS	40.08	M3
ACARREO EN CAMION DE MATERIAL MIXTO PRIMER KILOMETRO. CARGA MECANICA	65.36	M3
ACARREO EN CAMION DE MATERIAL MIXTO, KILOMETRO SUBSECUENTE, ZONA URBANA	1281.06	M3/KM

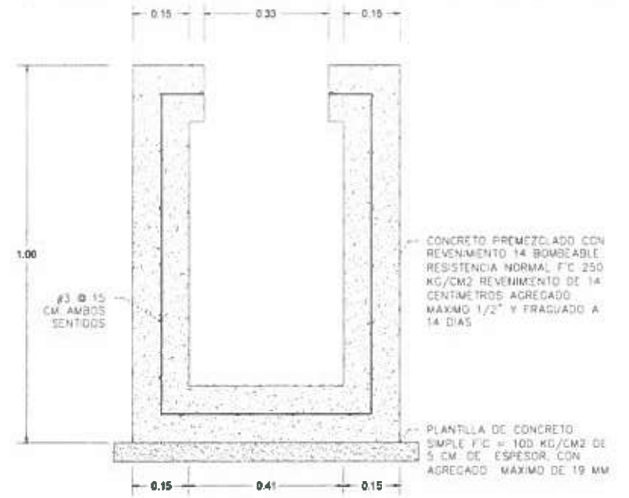

TANQUE DE ALMACENAMIENTO

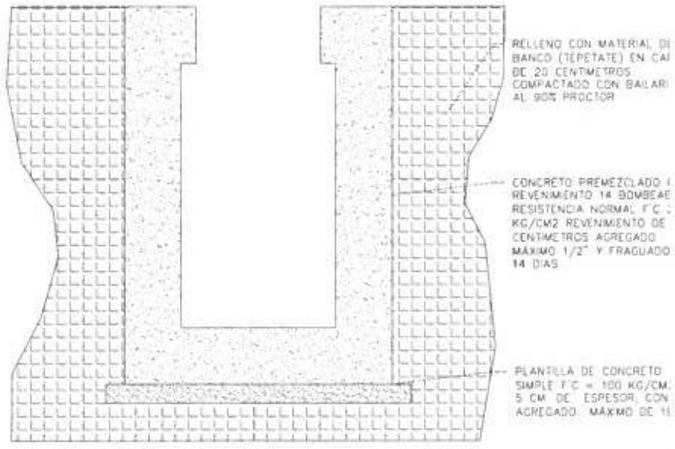

TANQUE DE ALMACENAMIENTO

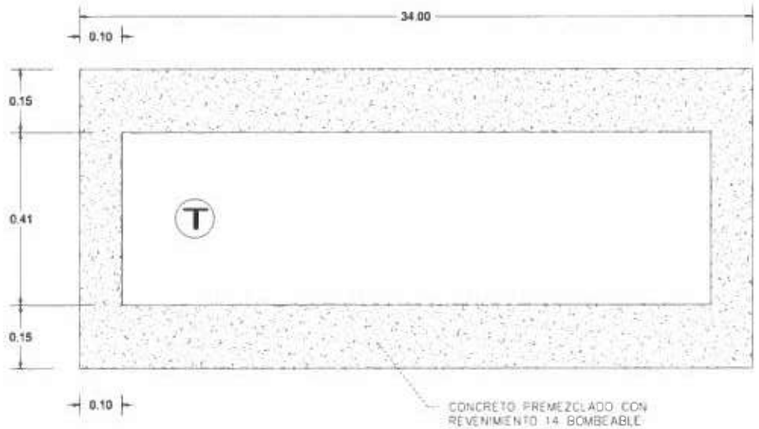

TANQUE DE ALMACENAMIENTO

UNIVERSIDAD AUTÓNOMA DEL ESTADO DE HIDALGO
DIRECCIÓN GENERAL DE PLANEACIÓN
DIRECCIÓN DE INFRAESTRUCTURA FÍSICA

NORTE

NOTAS:

UNIVERSIDAD AUTÓNOMA DEL ESTADO DE HIDALGO · DIRECCIÓN DE INFRAESTRUCTURA FÍSICA ·

DR. OCTAVIO CASTILLO ACOSTA
ARQ. ADRIÁN CORDERO VIEYRA

CONSTRUCCIÓN DE EXPLANADA DE ACCESO AL AUDITORIO DE LA UAEH

UBICACIÓN: CARRETERA PACHUCA TULANCINGO
PROYECTO: DIRECCIÓN DE INFRAESTRUCTURA FÍSICA

PLANO: FUENTE

TANQUE DE ALMACENAMIENTO

ESCALA: METROS
ESCALA: 1:25
FECHA: OCTUBRE 2020

CLAVE: F-AC402

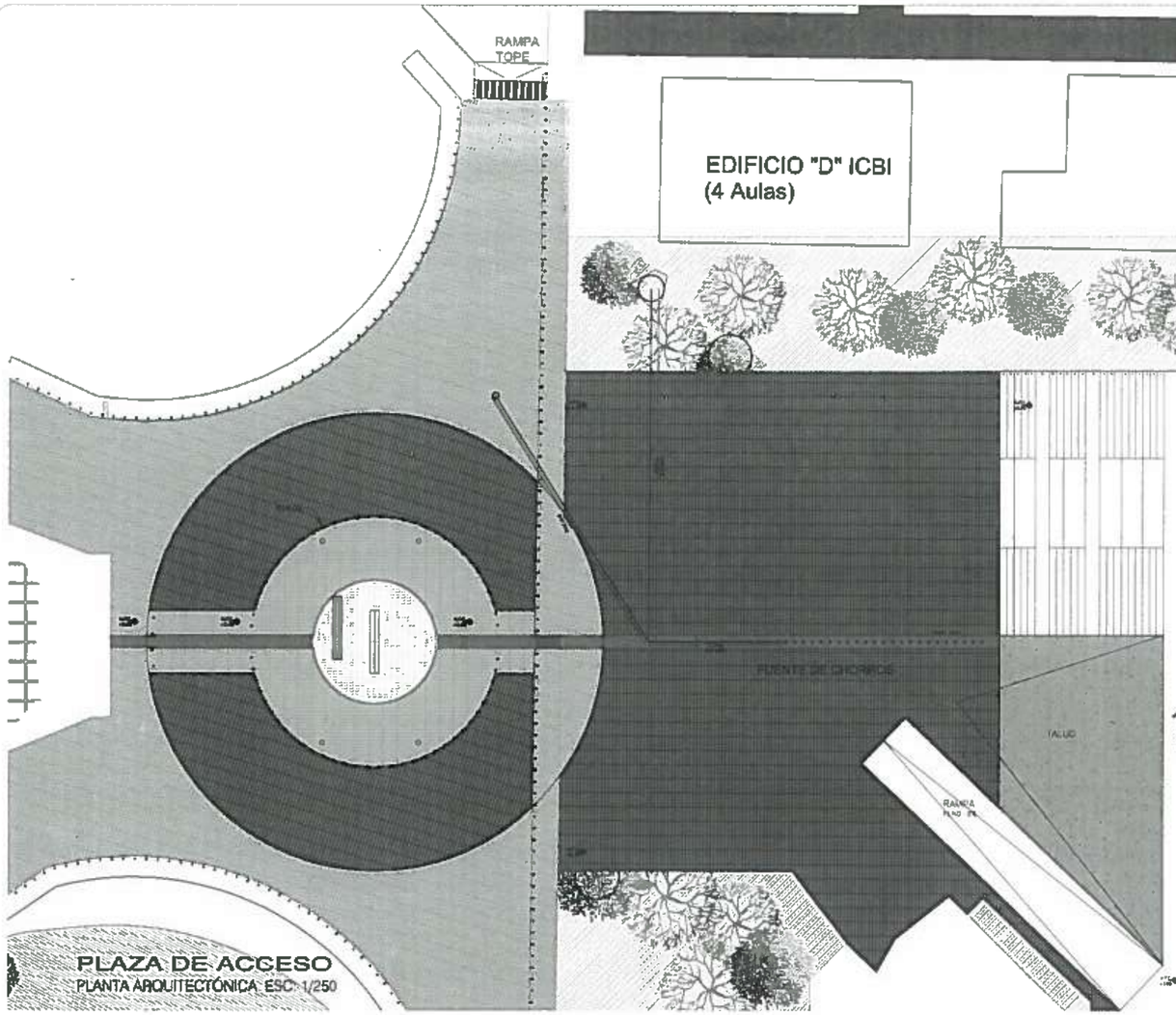

PLAZA DE ACCESO
PLANTA ARQUITECTÓNICA ESC: 1/250

INSTALACION HIDROSANITARIA		
EXCAVACIÓN EN ZANJAS CON EQUIPO (RETROEXCAVADORA)EN MATERIAL COMUN SECO	34.56	M3
TUBO DE PVC HIDRAULICO DE 6" (150 MM)	15.00	M
TUBO DE PVC HIDRAULICO DE 2" (50 MM).	39.50	M
TUBO DE PVC HIDRAULICO DE 3" (75 MM)	32.50	M
"Y" DE PVC HIDRAULICO DE 3"	1.00	PZA
CODO DE PVC HIDRAULICO DE 3 x45	1.00	PZA
CODO DE PVC HIDRAULICO DE 3"x90.	3.00	PZA
CODO DE PVC HIDRAULICO DE 2"x90	4.00	PZA
VALVULA DE TIPO MARIPOSA DE 3" BRIDADA, DE HIERRO DUCTIL	1.00	PZA
VALVULA DE COMPUERTA DE 2" BRIDADA, DE HIERRO DUCTIL.	1.00	PZA
EXTREMIDAD CAMPANA BRIDADA DE 3" DE PVC HIDRAULICO	2.00	PZA
EXTREMIDAD CAMPANA BRIDADA DE 2" DE PVC HIDRAULICO	2.00	PZA
EMPAQUE DE NEOPRENO PARA BRIDA DE 3"	2.00	PZA
EMPAQUE DE NEOPRENO PARA BRIDA DE 2"	2.00	PZA

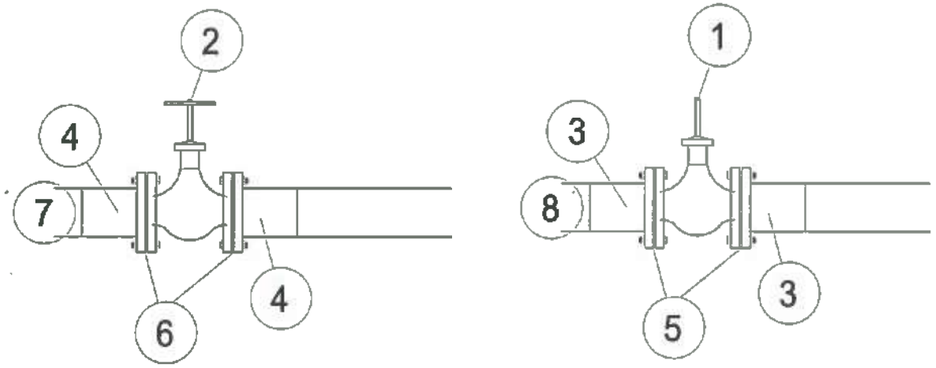

CANTIDADES DE OBRA:

NO.	DESCRIPCIÓN	CANT.	UNID.
1	VALVULA DE TIPO MARIPOSA DE 3" BRIDADA, DE HIERRO DUCTIL	1.00	PZA
2	VALVULA DE COMPUERTA DE 2" BRIDADA, DE HIERRO DUCTIL	1.00	PZA.
3	EXTREMIDAD CAMPANA BRIDADA DE 3" DE PVC HIDRAULICO	2.00	PZA
4	EXTREMIDAD CAMPANA BRIDADA DE 2" DE PVC HIDRAULICO	2.00	PZA
5	EMPAQUE DE NEOPRENO PARA BRIDA DE 3"	2.00	PZA
6	EMPAQUE DE NEOPRENO PARA BRIDA DE 2"	2.00	PZA
7	TUBO DE PVC HIDRAULICO DE 2" (50 MM)	39.50	M
8	TUBO DE PVC HIDRAULICO DE 3" (75 MM)	32.50	M

UNIVERSIDAD AUTÓNOMA DEL ESTADO DE HIDALGO
DIRECCIÓN GENERAL DE PLANEACIÓN
DIRECCIÓN DE INFRAESTRUCTURA FÍSICA

NORTE

NOTAS:

UNIVERSIDAD AUTÓNOMA DEL ESTADO DE HIDALGO · DIRECCIÓN DE INFRAESTRUCTURA FÍSICA ·

DR. OCTAVIO CASTILLO ACOSTA
ARQ. ADRIÁN CORDERO VIEYRA

CONSTRUCCIÓN DE EXPLANADA DE ACCESO AL AUDITORIO DE LA UAEH

UBICACIÓN: CARRETERA PACHUCA TULANCINGO
PROYECTO: DIRECCIÓN DE INFRAESTRUCTURA FÍSICA
PLANO: FUENTE
TIPO: INSTALACIÓN HIDROSANITARIA
ESCALA: METROS
ESCALA: 1:25
FECHA: OCTUBRE-2026
CLAVE: FE-A0402

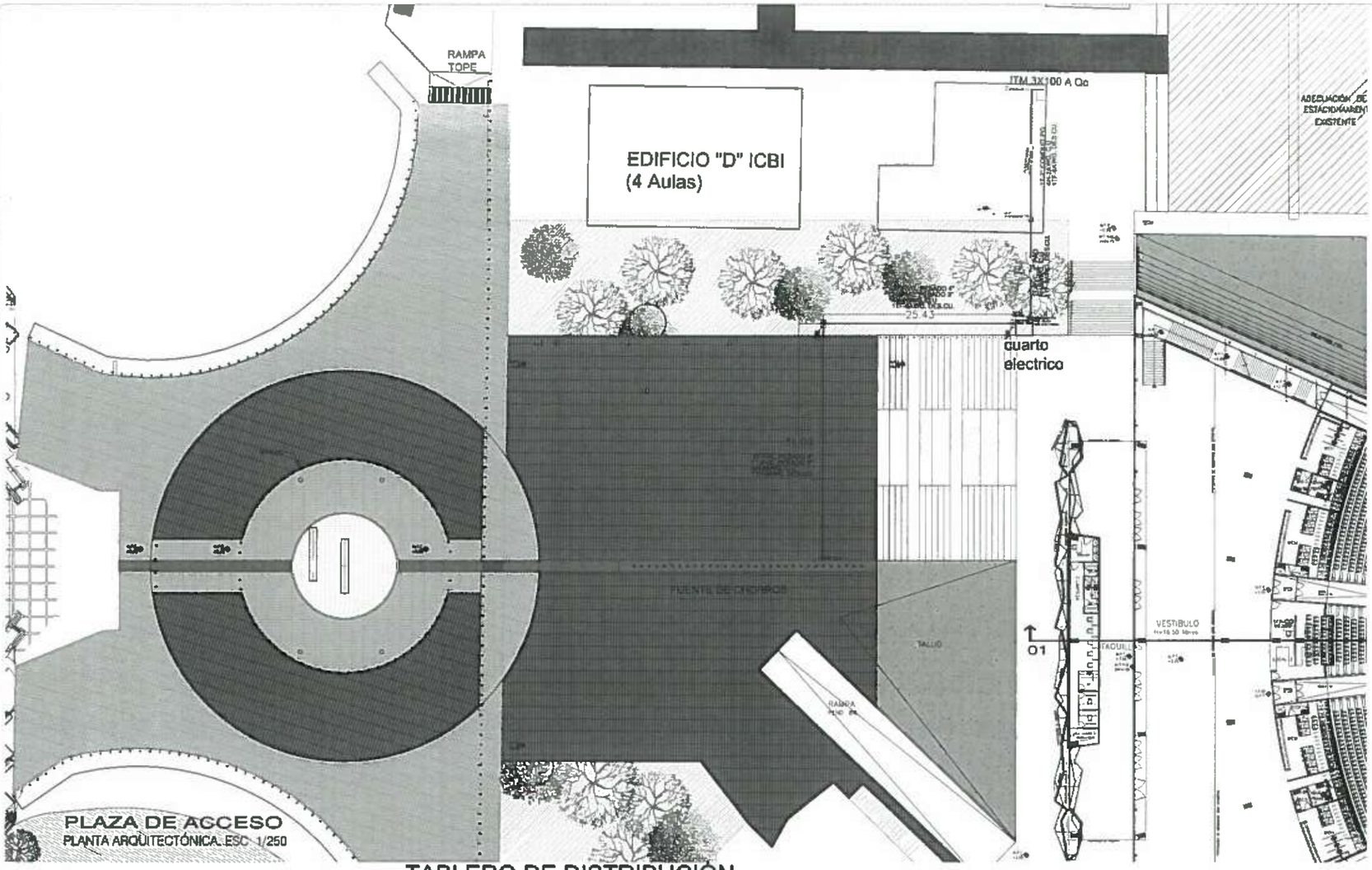

TABLERO DE DISTRIBUCIÓN

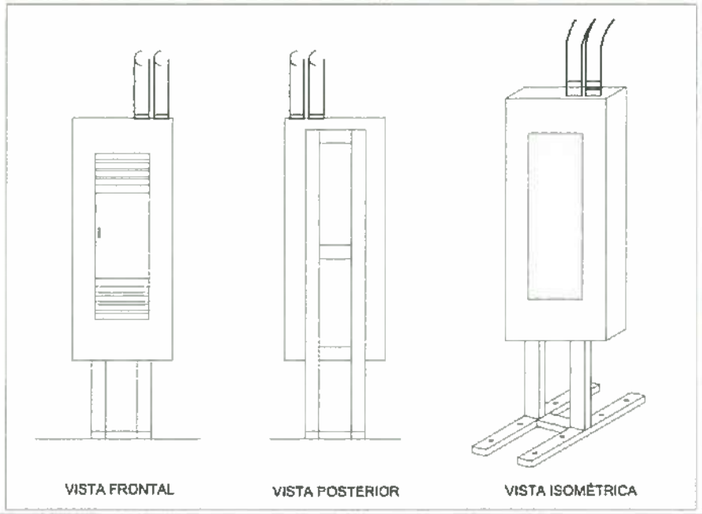

CANTIDADES DE OBRA:

DESCRIPCIÓN	CANT.	UNID.
EXCAVACION EN ZANJAS CON EQUIPO O MANUAL	48.54	M3
INTERRUPTOR TERMOMAGNETICO 3X100 A. MOD. Q03100	2.00	PZA.
TUBO GALVANIZADO PARED GRUESA DE 2"	22.90	ML
CODO GALVANIZADO PARED GRUESA DE 2"	2.00	PZA
CONDULET TIPO LB DE 2"	2.00	PZA
COPLE GALVANIZADO PARED GRUESA DE 2"	2.00	PZA
SOPORTERIA DE UNICANAL DE FO.GO. ARSA DE 4 X 2 DE20CM	14.00	PZA
ABRAZADERA PARA UNICANAL DE 2"	14.00	PZA
MONITOR DE 2" CON CONTRATUERCAS	1.00	PZA
TUBERIA PAD DE 2"	13.85	ML
ALIMENTADOR TRIFÁSICO CAL 2 AWG (3 CABLES FASE CALIBRE 2 AWG Y UN NEUTRO DE CALIBRE 2 AWG)	42.00	ML
CABLE DE COBRE DESNUDO CALIBRE 6 AWG	42.00	ML
REGISTRO ELECTRICO DE CONCRETO 60X60CM	2.00	PZA
REMATE DE TUBERIA P.G. DE 2" EN CENTRO DE CARGA	1.00	PZA
TABLERO TIPO NQ184AB100S, TRIFÁSICO 18 POLOS, 220V, 100 A.	1.00	PZA
INTERRUPTOR TERMOMAGNÉTICO 2X 80 QO280 MARCA SQUARE D	2.00	PZA
TUBO GALVANIZADO P.G. 32 MM	1.00	PZA
MONITOR DE 32 MM CON CONTRATUERCAS	1.00	PZA
ALIMENTADOR MONOFÁSICO A 220 CALIBRE 4	2.00	ML
CABLE DE COBRE DESNUDO CALIBRE 8 AWG.	2.00	ML
BANCO DE DUCTOS DE 3VIAS CON TUBERIA DE PVC PESADO DE 4"	62.00	ML
CODO PVC PESADO DE 4"	3.00	PZA
CONECTOR PVC PESADO DE 4"	3.00	PZA
MONITOR PVC PESADO DE 4"	3.00	PZA
ABRAZADERA UNICANAL DE 4"	3.00	PZA
SOPORTERIA A BASE DE UNICANAL DE FIERRO GALVANIZADO ARSA DE 4 X 2 DE 60CM	1.00	PZA
TUBO PVC PESADO DE 3"	62.00	ML
CODO PVC PESADO DE 3"	1.00	PZA
MONITOR DE PVC PESADO DE 3"	1.00	PZA
CONECTOR DE PVC PESADO DE 3"	1.00	PZA
ABRAZADERA PVC PESADO DE 3"	1.00	PZA
REGISTRO DE DE CONCRED TIPO 1 RBTB1.	2.00	PZA

UNIVERSIDAD AUTÓNOMA DEL ESTADO DE HIDALGO
DIRECCIÓN GENERAL DE PLANEACIÓN
DIRECCIÓN DE INFRAESTRUCTURA FÍSICA

NORTE

NOTAS:

UNIVERSIDAD AUTÓNOMA DEL ESTADO DE HIDALGO · DIRECCIÓN DE INFRAESTRUCTURA FÍSICA ·

DR. OCTAVIO CASTILLO ACOSTA
ARQ. ADRIÁN CORDERO VIEYRA

PROYECTO
CONSTRUCCIÓN DE EXPLANADA DE ACCESO AL AUDITORIO DE LA UAEH

UBICACIÓN
CARRETERA PACHUCA TULANCINGO

PROYECTÓ:
DIRECCIÓN DE INFRAESTRUCTURA FÍSICA

PLANO
FUENTE

TIPO
INSTALACIÓN ELECTRICA

ESCALA
METROS

ESCALA
1:25

FECHA
OCTUBRE-2026

CLAVE
IE-A04022

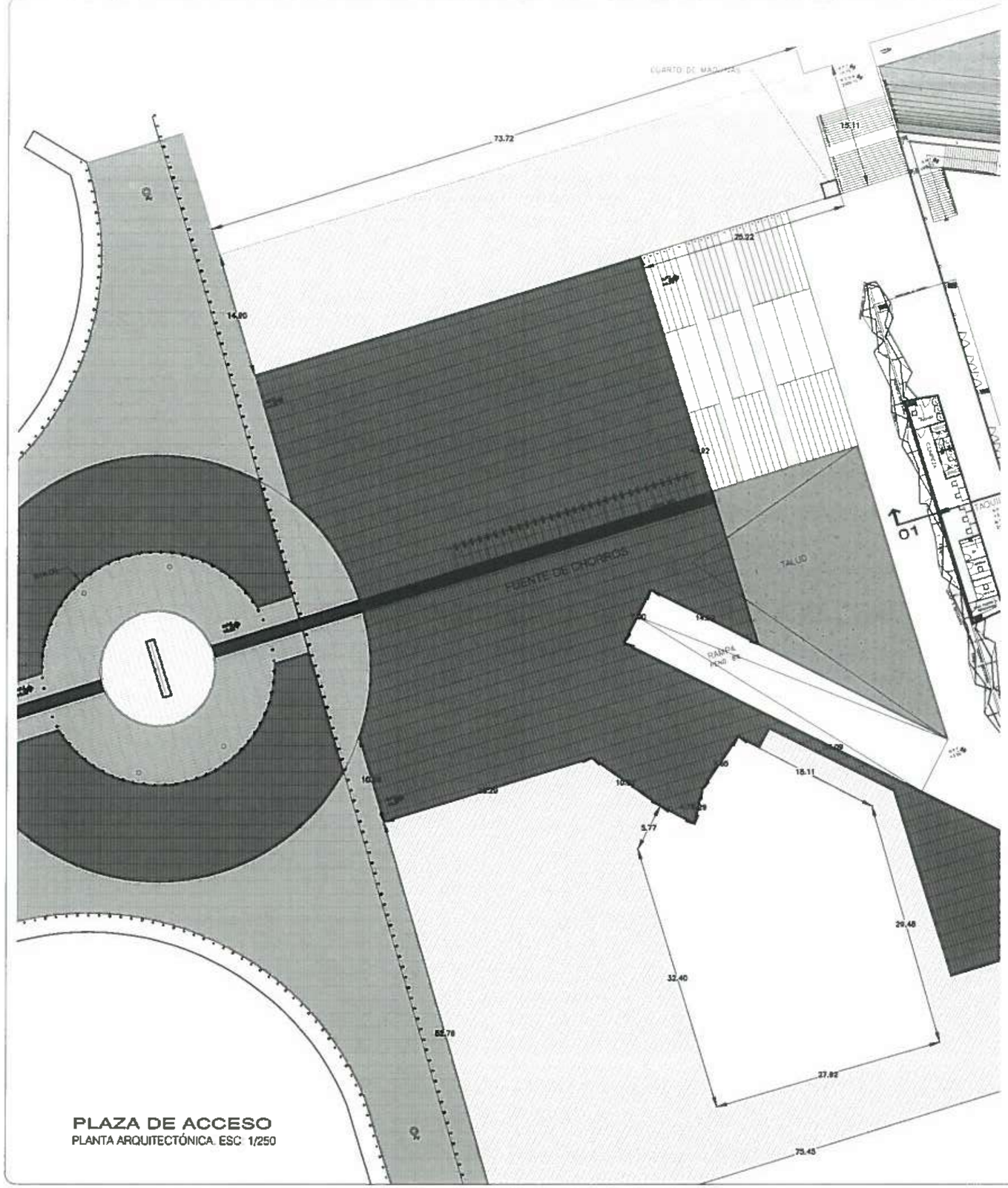

PLAZA DE ACCESO

PLANTA ARQUITECTÓNICA. ESC: 1/250

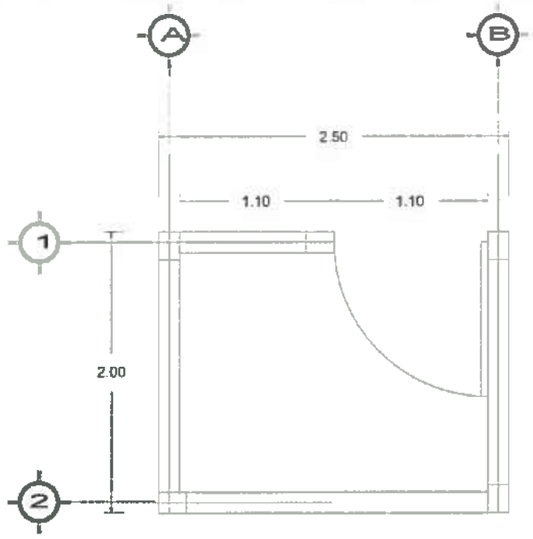

PLANTA

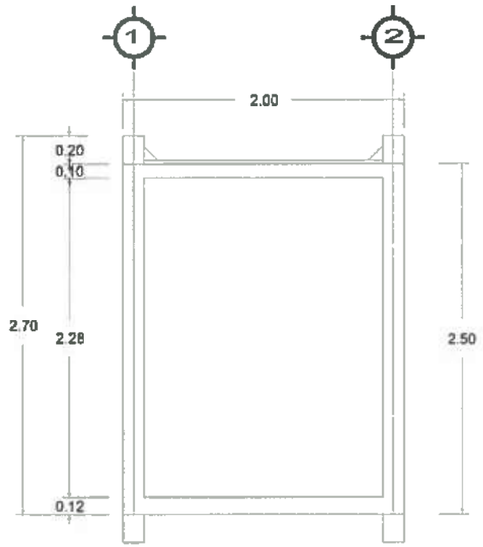

SECCION

PRELIMINARES		
TRAZO Y NIVELACIÓN DE TERRENO PARA DESPLANTE DE ESTRUCTURA.	8.94	M2
GUARNICIÓN DE CONCRETO SIMPLE F C 150 KG/CM DE 15 X 20 X 40 CENTÍMETROS	3.58	M3
ACABADO CON VOLTEADOR METÁLICO EN ARISTAS O JUNTAS DE GUARNICIONES, FIRMES	8.94	M2
BANQUETA DE 10 CENTÍMETROS DE ESPESOR CON CONCRETO F C 150 KG/CM	3.58	M3
FORJADO DE ESCALONES 0.30 HUELLA X PERALTE DE 15 CM., CON CONCRETO FC=200KG/CM2	3.58	M3
CONSTRUCCION DE CANAL PLUVIAL, MEDIDA EXTERIOR DE 0.55 M, Y PROFUNDIDAD DE 0.70 M	70.17	M3/KM

UNIVERSIDAD AUTÓNOMA DEL ESTADO DE HIDALGO
DIRECCIÓN GENERAL DE PLANEACIÓN
DIRECCIÓN DE INFRAESTRUCTURA FÍSICA

NORTE

NOTAS:

UNIVERSIDAD AUTÓNOMA DEL ESTADO DE HIDALGO • DIRECCIÓN DE INFRAESTRUCTURA FÍSICA •

DR. OCTAVIO CASTILLO ACOSTA

ARQ. ADRIÁN CORDERO VIEYRA

PROYECTO
CONSTRUCCIÓN DE EXPLANADA DE ACCESO AL AUDITORIO DE LA UAEH

UBICACIÓN
CARRETERA PACHUCA TULANCINGO

PROYECTO
DIRECCIÓN DE INFRAESTRUCTURA FÍSICA

PLANO
CTO. DE MAQUINAS

TIPO
CUARTO DE MAQUINAS (PRELIMINARES)

ESCALA
METROS

ESCALA
1:25

FECHA
OCTUBRE 2026

CLAVE
FT-A0403

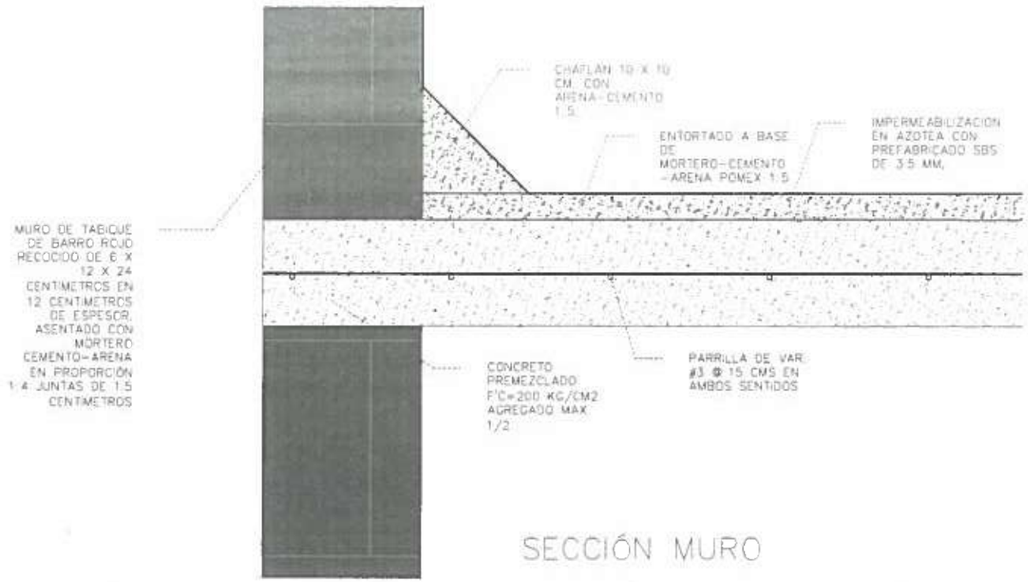

SECCIÓN MURO

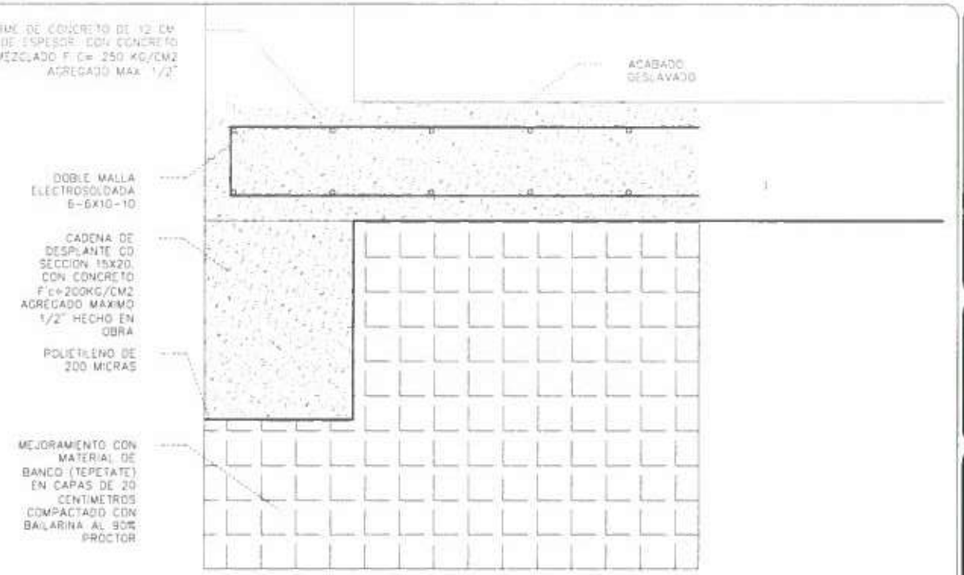

SECCIÓN CIMENTACIÓN

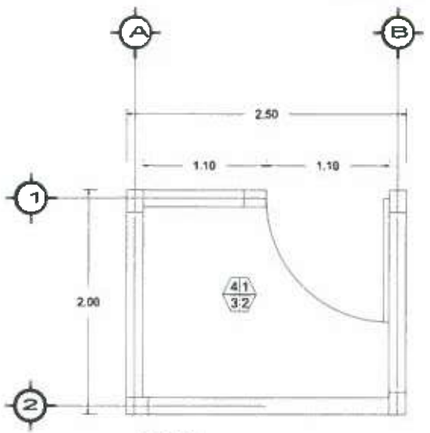

PLANTA

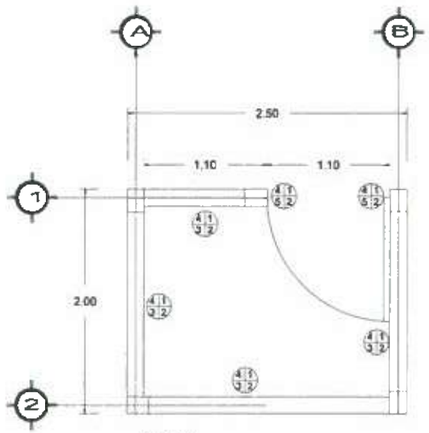

PLANTA



PLAFONES

1. LOSA MACIZA CON CONCRETO PREMEZCLADO F C= 200 KG/CM2, CON AGREGADO MAXIMO DE 3/8" Y PÁRAMO 1/2".
2. REPELLADO GRUESO CON MORTERO PREFABRICADO HOLCIM FORTALEZA + ARENA PROPORCIÓN 1:4 DE 2.5 CM DE ESPESOR PROMEDIO EN MURO Y PLAFONES
3. APLANADO FINO CON ESTUCO DE 5MM DE ESPESOR PROMEDIO EN MURO Y PLAFONES A PLOMO Y REGLA, A UNA ALTURA DE 2.50 M.
4. SUMINISTRO Y APLICACIÓN DE PINTURA VINÍLICA VINIMEX EN MUROS Y PLAFONES



MUROS

1. MURO DE TABIQUE ROJO COMUN 6X12X24 CMS, ASENTADO CON MORTERO CEMENTO ARENA PROPORCIÓN 1:4.
2. REPELLADO GRUESO CON MORTERO PREFABRICADO HOLCIM FORTALEZA + ARENA PROPORCIÓN 1:4 DE 2.5 CM DE ESPESOR PROMEDIO EN MURO Y PLAFONES
3. APLANADO FINO CON ESTUCO DE 5MM DE ESPESOR PROMEDIO EN MURO Y PLAFONES A PLOMO Y REGLA, A UNA ALTURA DE 2.50 M.
4. SUMINISTRO Y APLICACIÓN DE PINTURA VINÍLICA VINIMEX EN MUROS Y PLAFONES
5. EMBOQUILLADO EN REPELLADO, PERFILADO AMISTAD BOLEADAS CON MORTERO PREFABRICADO HOLCIM FORTALEZA PROPORCIÓN 1:5.

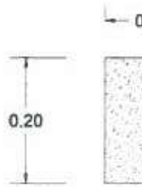

CADENA C1

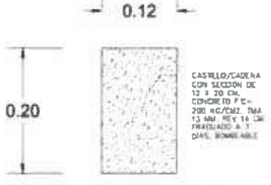

CASTILLO D1

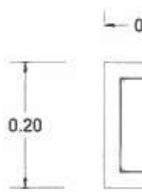

CADENA C1

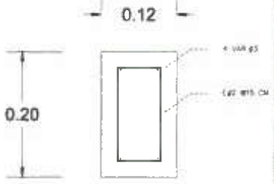

CASTILLO D1

ALBAÑILERIAS		
SUMINISTRO Y COLOCACION DE POLIETILENO DE 200 MICRAS	6 78	M2
CADENA DE DESPLANTE CO SECCION 15X20, CONCRETO F'c=200KG/CM2 HECHO EN OBRA	9 60	ML
FIRME DE CONCRETO DE 12 CM. DE ESPESOR, CON CONCRETO PREMEZCLADO F C= 200 KG/CM2	4 28	M2
CASTILLO/CADENA CON SECCIÓN DE 12 X 20 CM, CONCRETO F'C= 200 KG/CM2	22 35	M
MURO DE TABIQUE DE BARRO ROJO RECOCIDO DE 6 X 12 X 24 CM EN 12 CM DE ESPESOR	18 16	M2
REPELLADO GRUESO CON MORTERO PREFABRICADO HOLCIM +ARENA PROPORCIÓN 1 4	55 09	M2
APLANADO FINO CON ESTUCO DE 5MM DE ESPESOR PROMEDIO EN MURO Y PLAFONES	55 09	M2
EMBOQUILLADO EN REPELLADO, PERFILADO CON MORTERO PREF. HOLCIM PROPORCION 1:5	33 00	M
LOSA MACIZA, CON ESPESOR DE 10 CMS CON CONCRETO PREMEZCLADO F'C= 200 KG/CM2	5 00	M2
PINTURA VINÍLICA VINIMEX EN MUROS Y PLAFONES DE MEZCLA FINA, MARCA COMEX O SIMILAR	53.17	M2
ENTORTADO A BASE DE MORTERO CEMENTO -ARENA POMEX 1:5 PARA DAR PENDIENTES	0 25	M3
CHAFLAN 10 X 10 CM. CON ARENA-CEMENTO 1:5	9 00	ML
IMPERMEABILIZACION EN AZOTEA CON PREFABRICADO SBS DE 3.5 MM	6 96	M2
PISO DE CONCRETO DE 12 CM. DE ESPESOR, CON CONCRETO F C= 250 KG/CM2, AC. DESLAVADO	2 80	M2



PISO DE CONCRETO



LOSA MACIZA

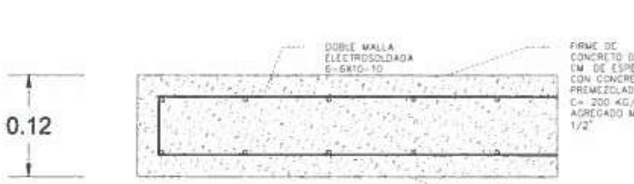

FIRME DE CONCRETO

UNIVERSIDAD AUTÓNOMA DEL ESTADO DE HIDALGO
DIRECCIÓN GENERAL DE PLANEACIÓN
DIRECCIÓN DE INFRAESTRUCTURA FÍSICA

NORTE

NOTAS:

UNIVERSIDAD AUTONOMA DEL ESTADO DE HIDALGO
DIRECCION DE INFRAESTRUCTURA FISICA

DR. OCTAVIO CASTILLO ACOSTA
DIRECTOR DE INFRAESTRUCTURA FÍSICA

ARQ. ADRIÁN CORDERO VICYRA
PROYECTO

CONSTRUCCIÓN DE EXPLANADA DE ACCESO AL AUDITORIO DE LA UAEH

UBICACIÓN
CARRETERA PACHUCA TULANCINGO

PROYECTO
DIRECCIÓN DE INFRAESTRUCTURA FÍSICA

PLANO
CTO. DE MAQUINAS

TIPO
CUARTO DE MAQUINAS (ALBAÑILERIAS)

ESCALA
METROS

TESCALA
1:25

FECHA
OCTUBRE 2026

CLAVE
FT-A0403.1

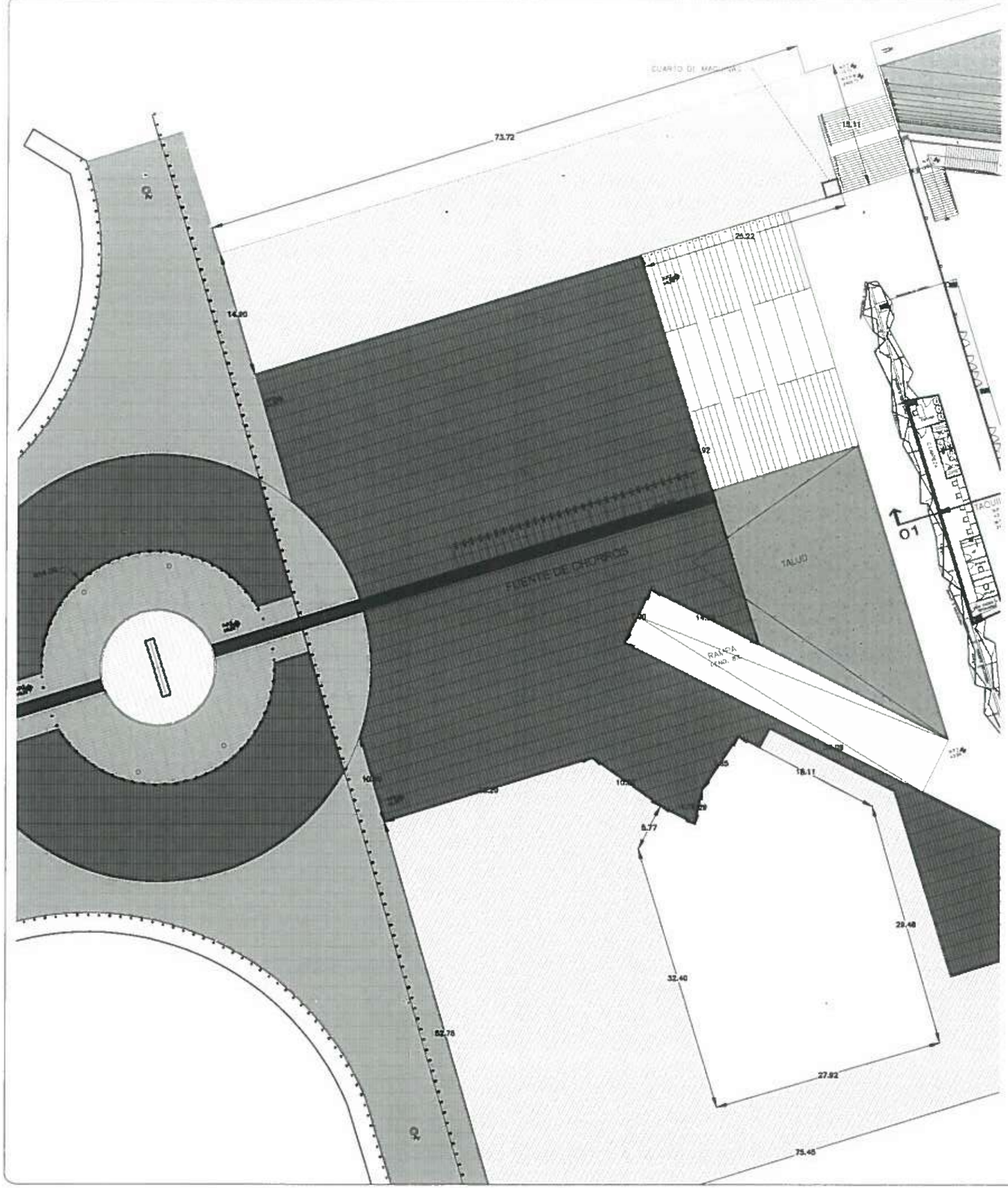

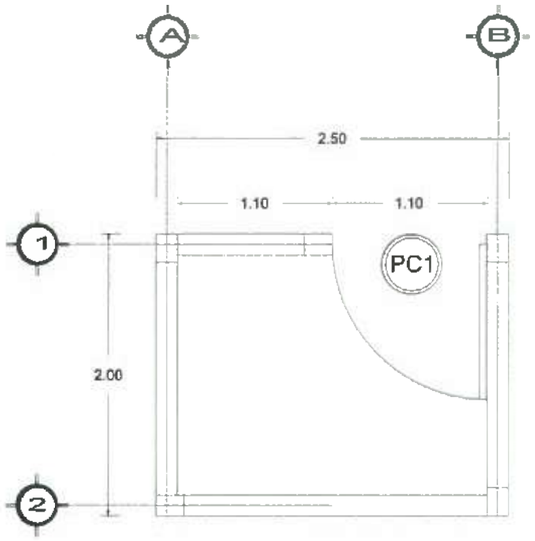

PLANTA

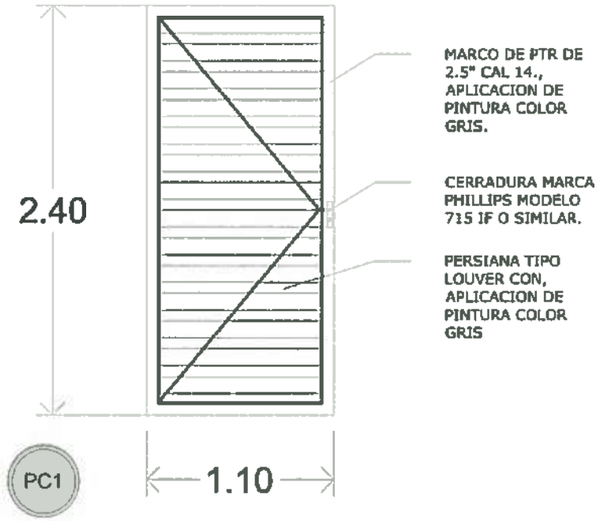

PC1 (1 pza.)

PUERTA METÁLICA TIPO LOUVER DE 1.10M X 2.40 M DE ALTURA HECHO A BASE DE MARCO DE PTR DE 2.5" CAL 14. Y PERSIANA TIPO LOUVER , ABATIMIENTO CONFORME A PLANO, 4 BISAGRAS DE 3" X 3" Y CERRADURA MARCA PHILLIPS MODELO 715 IF O SIMILAR.

UAEH

UNIVERSIDAD AUTÓNOMA DEL ESTADO DE HIDALGO
DIRECCIÓN GENERAL DE PLANEACIÓN
DIRECCIÓN DE INFRAESTRUCTURA FÍSICA

NORTE:

NOTAS:

UNIVERSIDAD AUTONOMA DEL ESTADO DE HIDALGO
UAEH
DIRECCIÓN DE INFRAESTRUCTURA FÍSICA

DR. OCTAVIO CASTILLO ACOSTA
ARQ. ADRIÁN CORDERO VIEYRA

CONSTRUCCIÓN DE EXPLANADA DE ACCESO AL AUDITORIO DE LA UAEH

UBICACIÓN: CARRETERA PACHUCA TULANCINGO
PROYECTO: DIRECCIÓN DE INFRAESTRUCTURA FÍSICA

PLANO: CTO DE MAQUINAS

TIPO: CUARTO DE MAQUINAS (HERRERÍAS)

COTAS: METROS

ESCALA: 1:25

FECHA: OCTUBRE-2026

CLAVE: FT-A0403.2

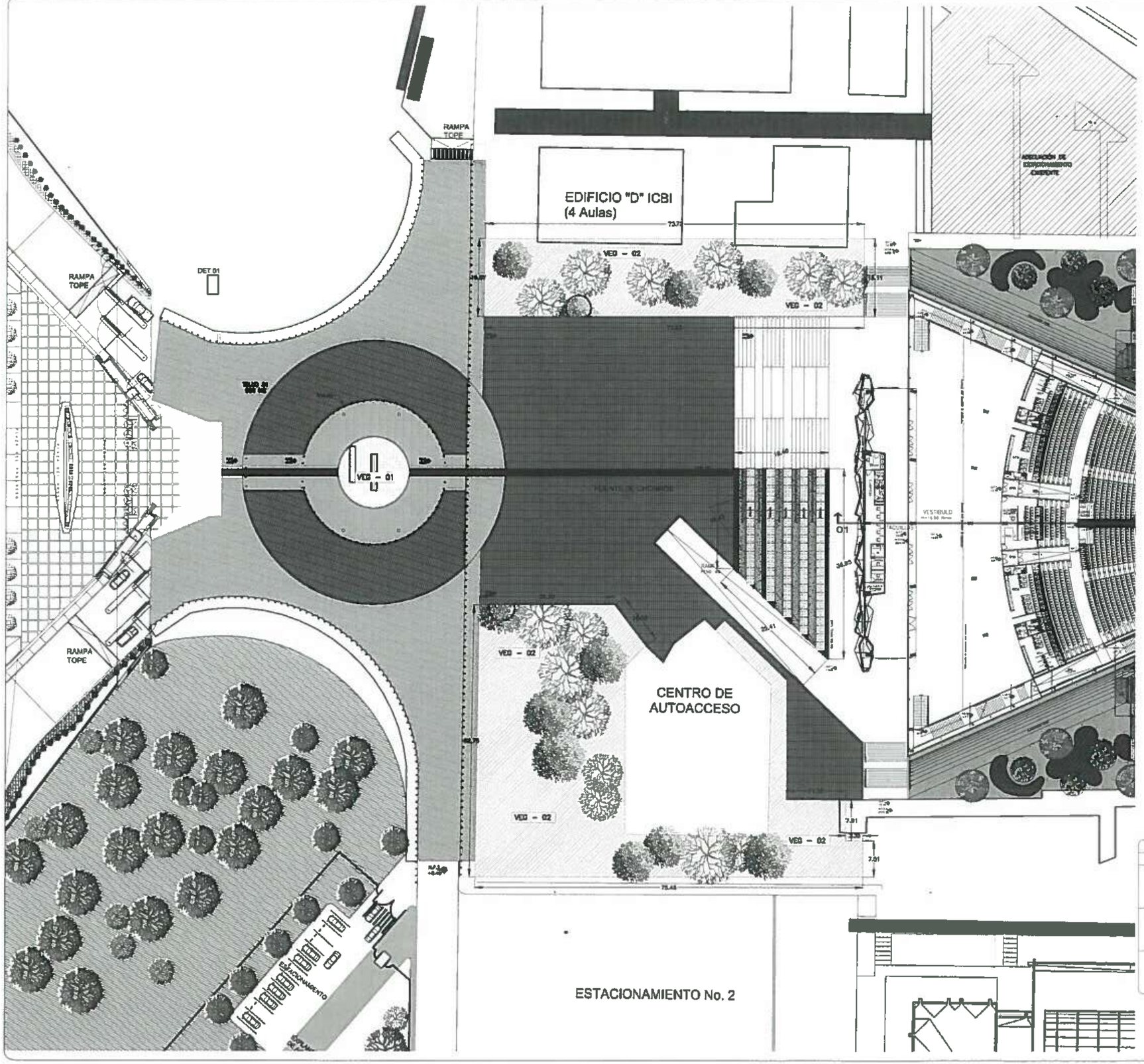

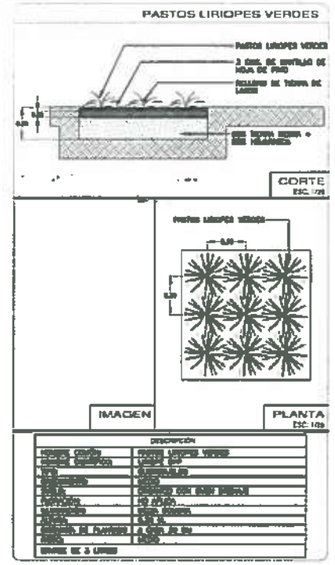

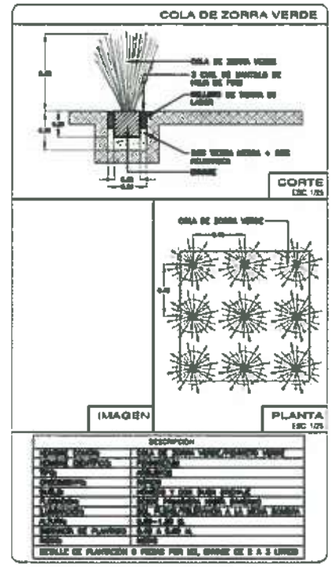

SIMBOLOGÍA VEGETACION

M2	IMAGEN	DISEÑO	ESPECIFICACIÓN
[illegible]		VEG - 01	PASTOS LIRIOPES VERDES
[illegible]		VEG - 02	COLA DE ZORRA VERDE
[illegible]		[illegible]	[illegible]

UNIVERSIDAD AUTÓNOMA DEL ESTADO DE HIDALGO
DIRECCIÓN GENERAL DE PLANEACIÓN
DIRECCIÓN DE INFRAESTRUCTURA FÍSICA

NORTE

NOTAS:

DR. OCTAVIO CASTILLO ACOSTA

ARQ. ADRIÁN CORDERO VIEYRA

CONSTRUCCIÓN DE EXPLANADA DE ACCESO AL AUDITORIO DE LA UAEH

UBICACIÓN: CARRETERA PACHUCA TULANCINGO

PROYECTO: DIRECCIÓN DE INFRAESTRUCTURA FÍSICA

PLANO: JARDINERÍA

TIPO: PLANO DE UBICACIÓN DE VEGETACION PLAZA EXTERIOR

COTAS: METROS

ESCALA: 1:350

FECHA: OCTUBRE-2026

CLAVE: JA-A0500

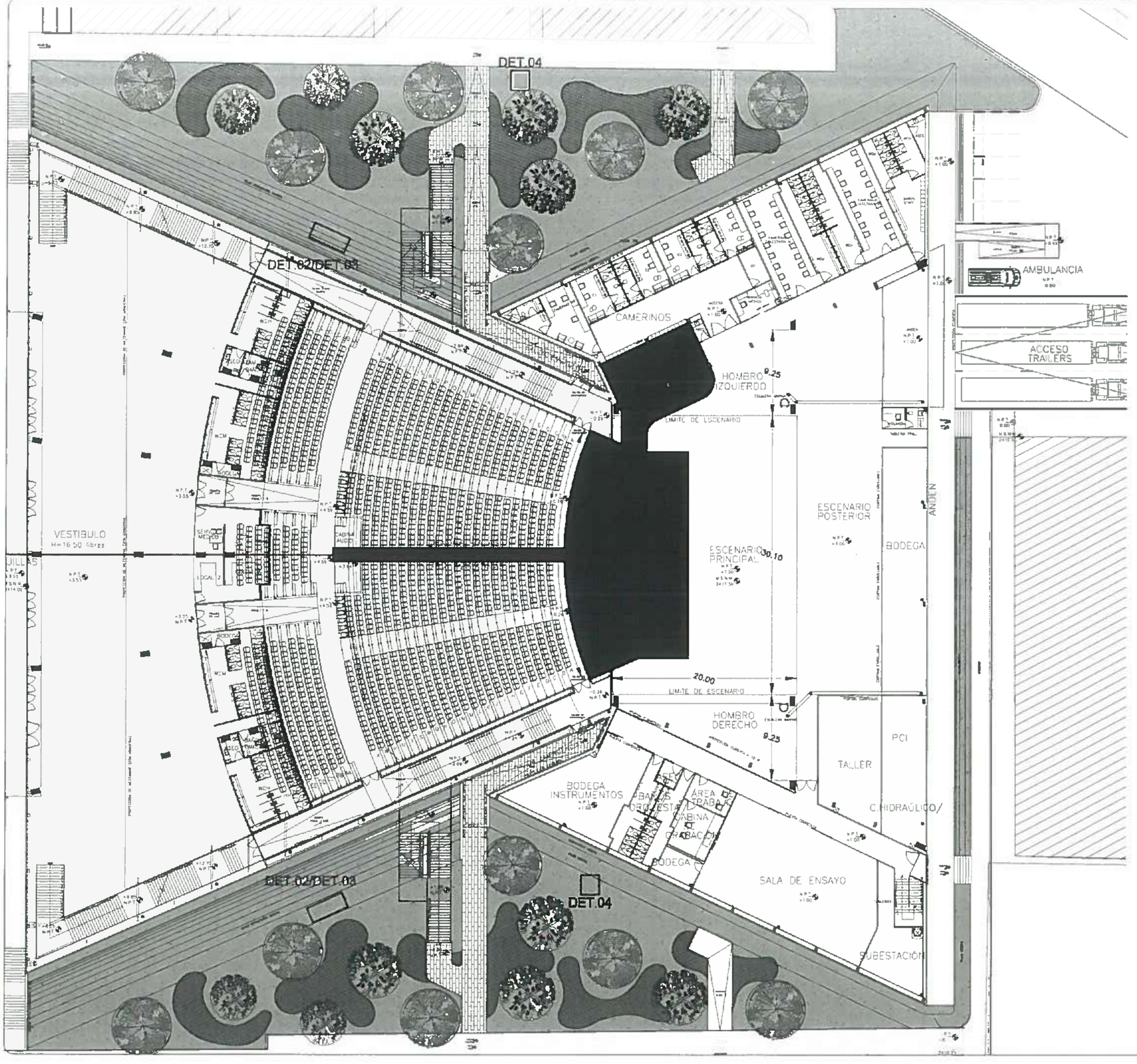

SIMBOLOGIA PALETA VEGETAL

ALACIA VERDE	6
ACACIA GRIS	
[illegible]	12
PINGUETO VERDE	3784

SIMBOLOGÍA DE VEGETACIÓN

[illegible]	[illegible]	[illegible]	[illegible]
[illegible]	[illegible]	[illegible]	[illegible]
[illegible]	[illegible]	[illegible]	[illegible]
[illegible]	[illegible]	[illegible]	[illegible]

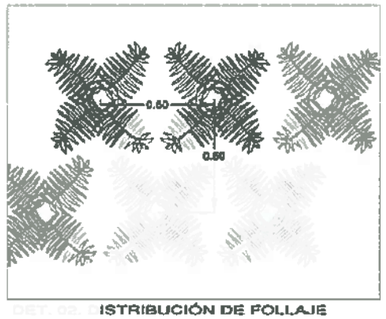

DET.02/DET.03 DISTRIBUCIÓN DE FOLLAJE
[illegible]

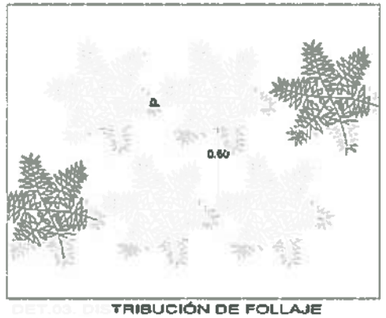

DET.02/DET.03 DISTRIBUCIÓN DE FOLLAJE
BOUTELOUA [illegible]

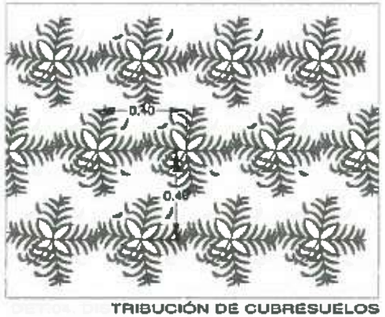

DET.04/DET.03 DISTRIBUCIÓN DE CUBRESUELOS
[illegible]

UNIVERSIDAD AUTÓNOMA DEL ESTADO DE HIDALGO
DIRECCIÓN GENERAL DE PLANEACIÓN
DIRECCIÓN DE INFRAESTRUCTURA FÍSICA

NORTE

NOTAS:

UNIVERSIDAD AUTONOMA DEL ESTADO DE HIDALGO · DIRECCIÓN DE INFRAESTRUCTURA FÍSICA · UAEH

DR. OCTAVIO CASTILLO ACOSTA
ARQ. ADRIÁN CORDERO VIEYRA

CONSTRUCCIÓN DE EXPLANADA DE ACCESO AL AUDITORIO DE LA UAEH

UBICACIÓN
CARRETERA PACHUCA TULANCINGO
PROYECTO: DIRECCIÓN DE INFRAESTRUCTURA FÍSICA

PLANO: JARDINERÍA

TÍPICO: PLANO DE UBICACIÓN DE VEGETACION

COTAS: METROS

ESCALA: 1:200

FECHA: OCTUBRE 2020

CLAVE: JA-A0501