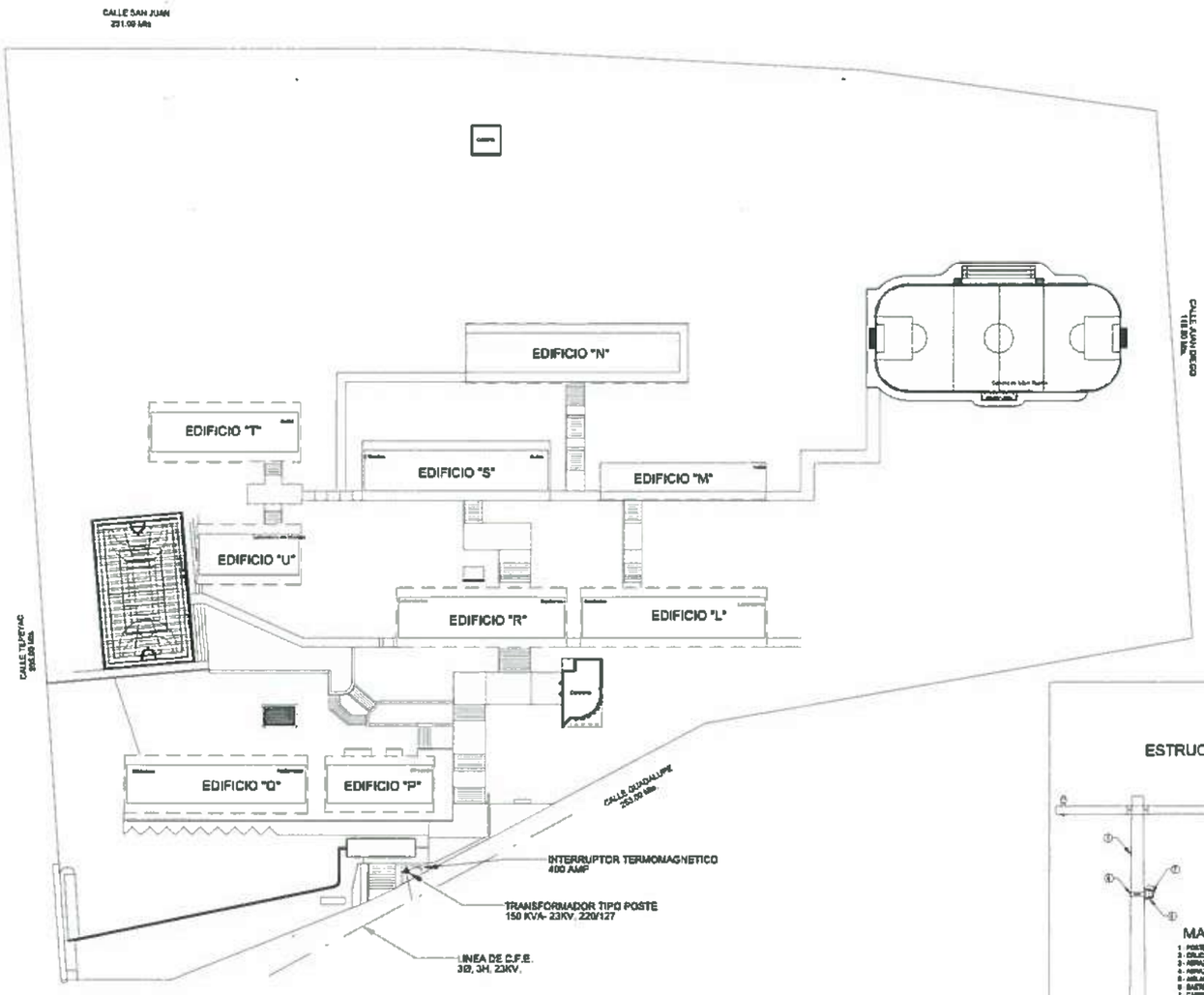

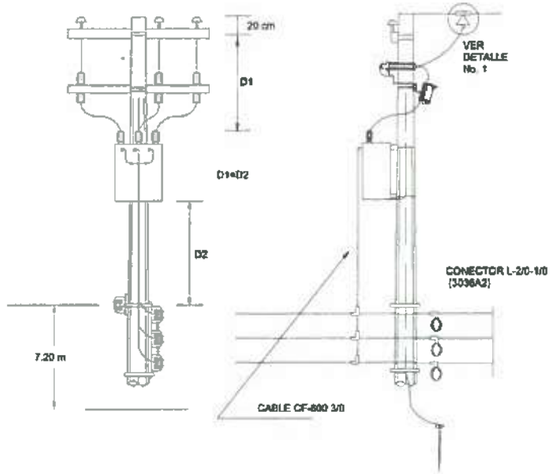

DETALLE TRANSFORMADOR TIPO POSTE.



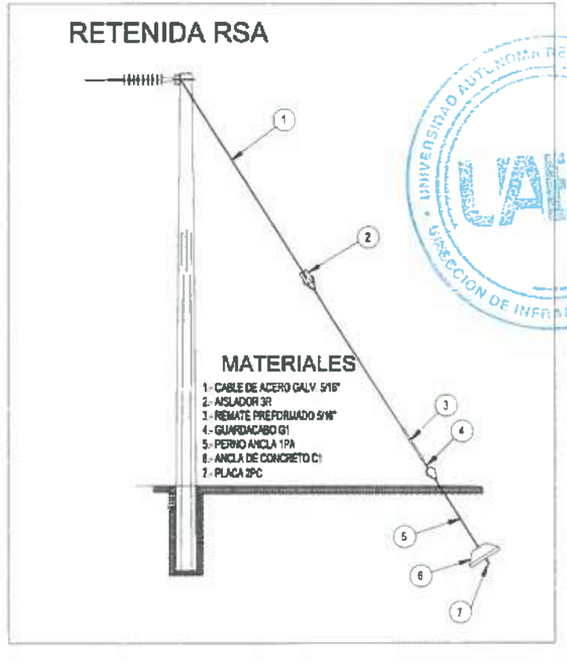

UNIVERSIDAD AUTÓNOMA DEL ESTADO DE HIDALGO
DIRECCIÓN GENERAL DE PLANEACIÓN
DIRECCIÓN DE INFRAESTRUCTURA FÍSICA

NORTE

NOTAS GENERALES

-ACOTACIONES EN
-NIVELES EN METROS.
-NO SE TOMARAN COTAS A ESCALA DE ESTE PLANO.
-LAS COTAS SON A PAños DE
-ESTE PLANO DEBERA VERIFICARSE CON LOS CORRESPONDIENTES DE INSTALACIONES Y ESTRUCTU_ RALES. CUALQUIER DISCREPANCIA DEBERA CONSULTARSE CON LA DIRECCION DE LA OBRA.
-EL CONTRATISTA RECTIFICARA EN EL LUGAR DE LA OBRA, ANTES DE EJECUTAR, LAS DIMENSIONES Y NIVELES INDICADOS EN ESTE PLANO, DEBIENDO SOMETER A LA DIRECCION DE LA OBRA CUALQUIER DIFERENCIA QUE HUBIERE, ASI COMO LA INTERPRETACION QUE DE EL PROPIO CONTRATISTA A ESTE DIBUJO.
-TODOS LOS ACABADOS SEÑALADOS EN ESTE PLANO DEBERAN EJECUTARSE DE ACUERDO A LAS ESPECIFICACIONES CORRESPONDIENTES.

CLAVES Y SIMBOLOS

N.P.T.	NIVEL PISO TERMINADO
N.S.L.	NIVEL SUPERIOR DE LOSA ESTRUCTURAL
N.L.B.L.	NIVEL LECHO BAJO DE LOSA ESTRUCTURAL
N.L.B.P.	NIVEL LECHO BAJO DE PLAFON
N.C.P.	NIVEL CORONAMIENTO PRETIL
N.C.M.	NIVEL CORONAMIENTO MURO
N.C.	NIVEL CERRAMIENTO
N.A.	NIVEL ANTEPECHO
N.B.	NIVEL BANQUETA
B.A.P.	BAJADA DE AGUAS PLUVIALES
B.A.N.	BAJADA DE AGUAS NEGRAS
G.P.C.I.	GABINETE PROTECCION CONTRA INCENDIO
	NIVEL INDICADO EN PLANTA
	NIVEL INDICADO EN CORTE O ALZADO
	CAMBIO DE NIVEL EN PISO
	TRANSFORMADOR TIPO POSTE
	INTERRUPTOR TERMOMAGNETICO
	LINEA AEREA DE MEDIA TENSION (EXISTENTE) 3x 1PH, 23 KV

DR. OCTAVIO CASTILLO ACOSTA
DIRECTOR DE INFRAESTRUCTURA FÍSICA
ARQ. ADRIÁN CORDERO VICYRA

PROYECTO
Adecuaciones Eléctricas en diversas DES de UAEH

UBICACIÓN
ESCUELA PREPARATORIA No. 4

PROYECTÓ
DIRECCIÓN DE INFRAESTRUCTURA FÍSICA

PLANO
ADECUACIONES

TIPO
INSTALACIÓN ELÉCTRICA

UNIDAD
METROS

ESCALA
VARIABLE

FECHA
OCTUBRE 2020

CLAVE
IE-01

DETALLE EN PLANTA
TRANSFORMADOR
DE MEDIA TENSIÓN
PEDESTAL / RADIAL
300 KVA

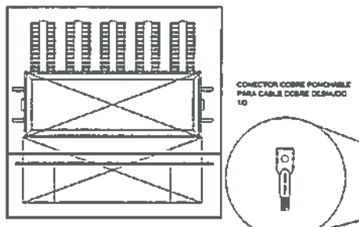

DETALLE DE
TRANSFORMADOR
DE MEDIA TENSIÓN
PEDESTAL / RADIAL
300 KVA

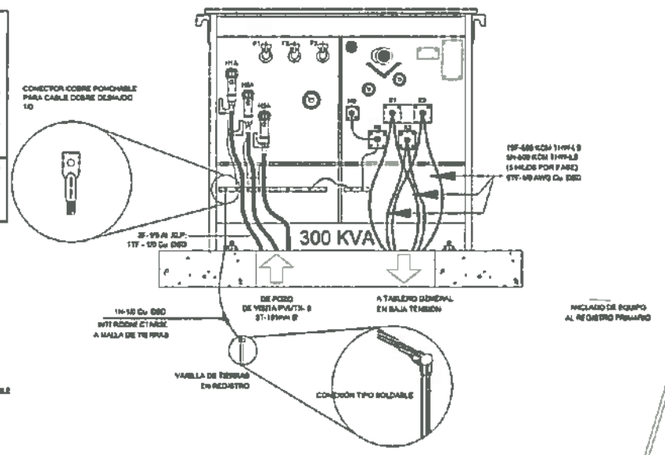

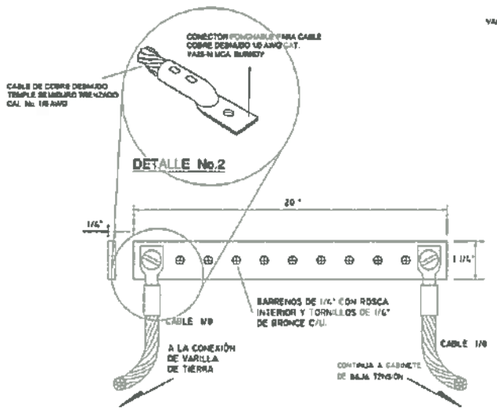

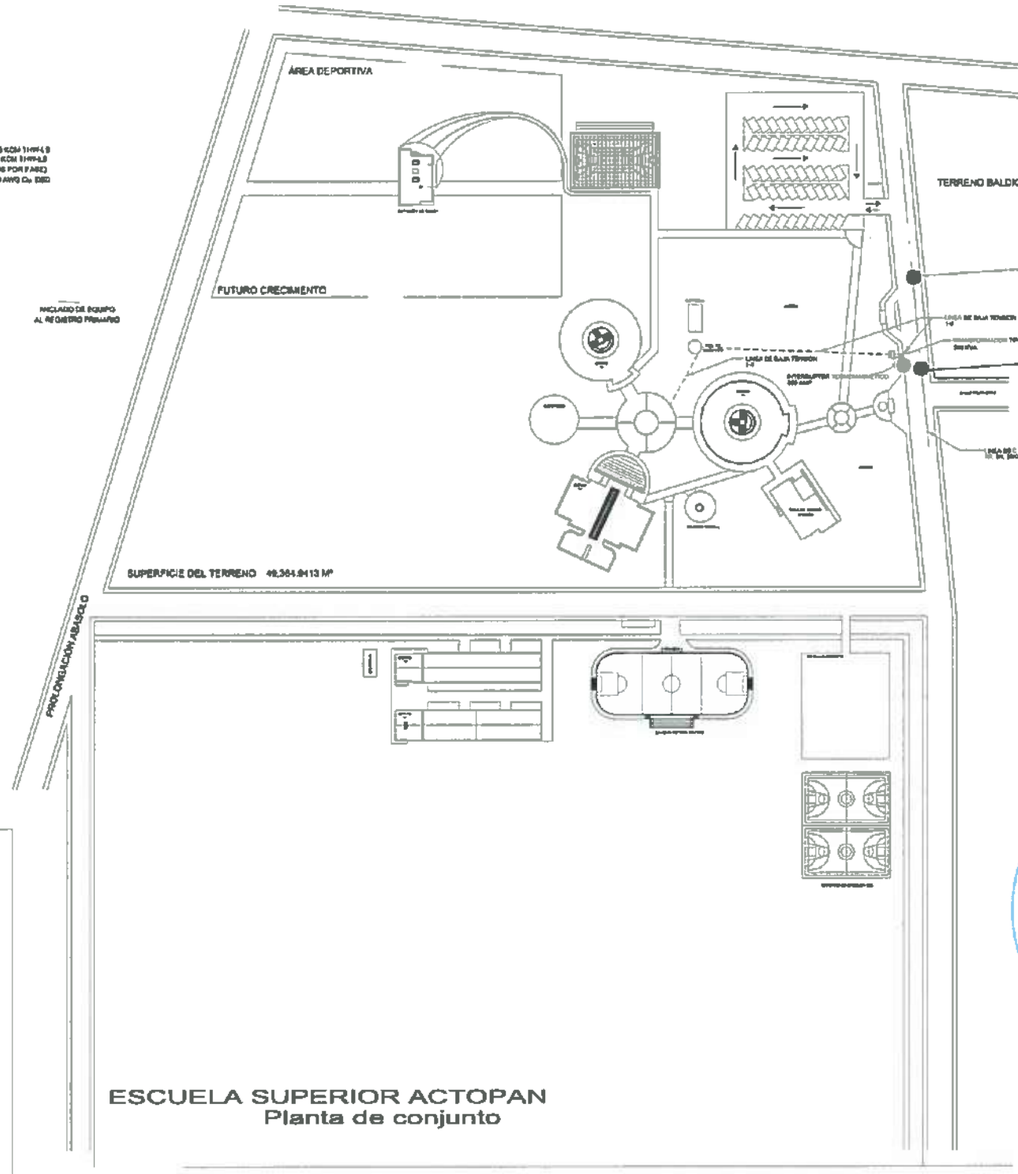

ESCUELA SUPERIOR ACTOPAN
Planta de conjunto

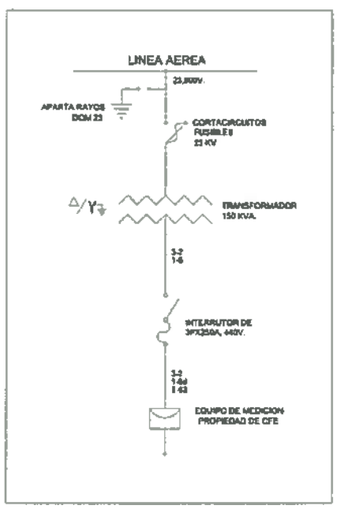

DETALLE CABLE
CONDUCTOR DE ALUMINIO ESP. CFE E-5000-16

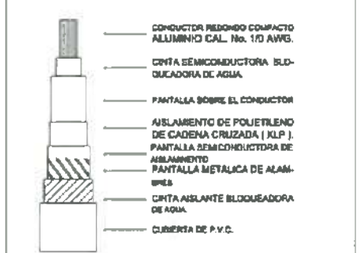

UNIVERSIDAD AUTÓNOMA DEL ESTADO DE HIDALGO
DIRECCIÓN GENERAL DE PLANEACIÓN
DIRECCIÓN DE INFRAESTRUCTURA FÍSICA

NORTE

NOTAS GENERALES

-ACOTACIONES EN
-NIVELES EN METROS.
-NO SE TOMARAN COTAS A ESCALA DE ESTE PLANO.
-LAS COTAS SON A PAños DE
ESTE PLANO DEBERA VERIFICARSE CON LOS
CORRESPONDIENTES DE INSTALACIONES Y ESTRUCTU-
RALES. CUALQUIER DISCREPANCIA DEBERA CONSULTARSE
CON LA DIRECCION DE LA OBRA.
EL CONTRATISTA RECTIFICARA EN EL LUGAR DE LA
OBRA, ANTES DE EJECUTAR, LAS DIMENSIONES Y
NIVELES INDICADOS EN ESTE PLANO. DEBIENDO SOMETER
A LA DIRECCION DE LA OBRA CUALQUIER DIFERENCIA
QUE RUBERE, ASI COMO LA INTERPRETACION QUE DE
EL PROPIO CONTRATISTA A ESTE DIBUJO
TODOS LOS ACABADOS SEÑALADOS EN ESTE PLANO
DEBERAN EJECUTARSE DE ACUERDO A LAS
ESPECIFICACIONES CORRESPONDIENTES.

CLAVES Y SIMBOLOS

N.P.T.	NIVEL PISO TERMINADO
N.S.L.	NIVEL SUPERIOR DE LOSA ESTRUCTURAL
N.S.B.I.	NIVEL LECHO BAJO DE LOSA ESTRUCTURAL
N.S.B.P.	NIVEL LECHO BAJO DE PLAFON
N.C.P.	NIVEL CORONAMIENTO PRETIL
N.C.M.	NIVEL CORONAMIENTO MURO
N.C.	NIVEL CERRAMIENTO
N.A.	NIVEL ANTEPECHO
N.B.	NIVEL BANQUETA
S.A.P.	SALIDA DE AGUAS PLUVIALES
S.A.N.	SALIDA DE AGUAS NEGRAS
G.P.C.I.	GABINETE PROTECCION CONTRA INCENDIO
	NIVEL INDICADO EN PLANTA
	NIVEL INDICADO EN CORTE O ALZADO
	CAMBIO DE NIVEL EN PISO



UNIVERSIDAD AUTÓNOMA DEL ESTADO DE HIDALGO · DIRECCIÓN DE INFRAESTRUCTURA FÍSICA · UAEH

DR. OCTAVIO CASTILLO ACOSTA
DIRECTOR DE PLANEACIÓN Y DESARROLLO
ARQ. ADRIÁN CORDERO VIEYRA
DIRECTOR DE INFRAESTRUCTURA FÍSICA

PROYECTO
Adecuaciones Eléctricas en diversas DES de UAEH

UBICACIÓN
ESCUELA SUPERIOR DE ACTOPAN

PROYECTO
DIRECCIÓN DE INFRAESTRUCTURA FÍSICA

PLANO
ADECUACIONES



TIPO
INSTALACIÓN ELÉCTRICA

UNIDAD
METROS

ESCALA
VARIABLE

FECHA
OCTUBRE 2026

CLAVE
IE-02

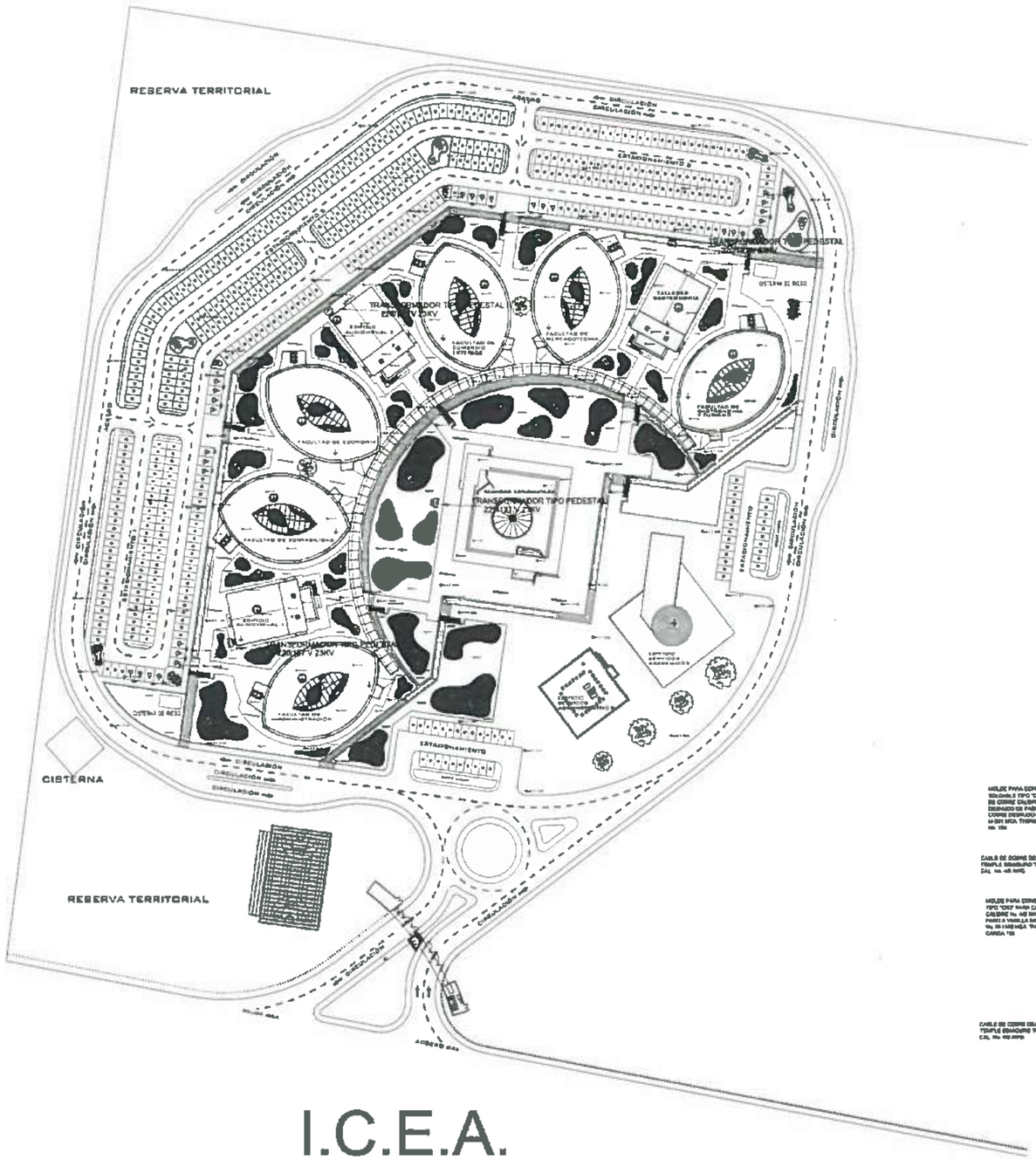

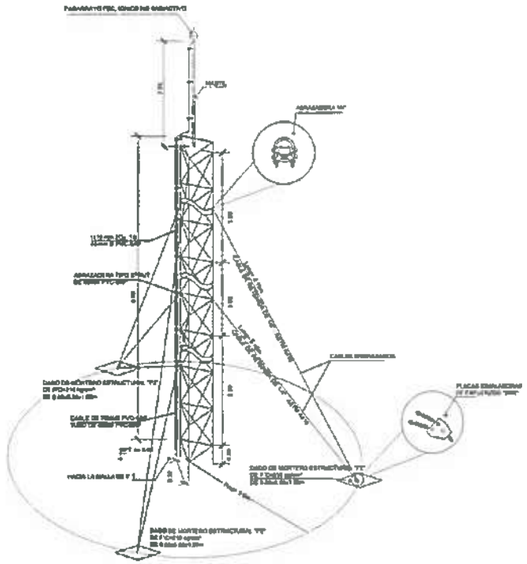

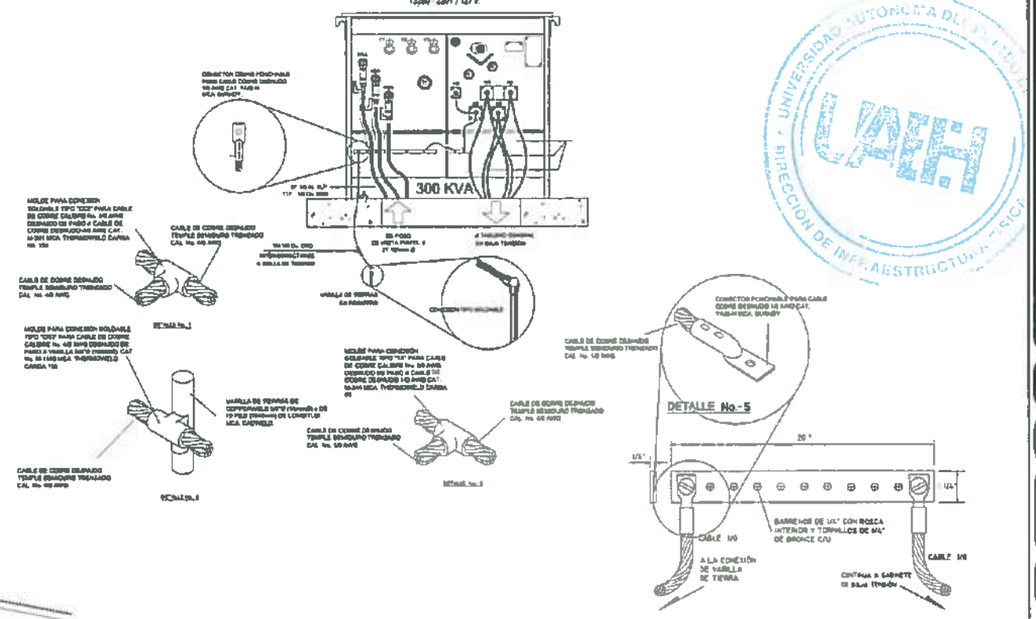

I.C.E.A.

UNIVERSIDAD AUTÓNOMA DEL ESTADO DE HIDALGO
DIRECCIÓN GENERAL DE PLANEACIÓN
DIRECCIÓN DE INFRAESTRUCTURA FÍSICA

NORTE

NOTAS GENERALES

-ACOTACIONES EN
-NIVELES EN METROS.
-NO SE TOMARAN COTAS A ESCALA DE ESTE PLANO
-LAS COTAS SON A PAÑOS DE
-ESTE PLANO DEBERA VERIFICARSE CON LOS CORRESPONDIENTES DE INSTALACIONES Y ESTRUCTU_ RALES. CUALQUIER DISCREPANCIA DEBERA CONSULTARSE CON LA DIRECCION DE LA OBRA.
-EL CONTRATISTA RECTIFICARA EN EL LUGAR DE LA OBRA, ANTES DE EJECUTAR, LAS DIMENSIONES Y NIVELES INDICADOS EN ESTE PLANO, DEBIENDO SOMETER A LA DIRECCION DE LA OBRA CUALQUIER DIFERENCIA QUE HUBIERE, ASI COMO LA INTERPRETACION QUE DE EL PROPIO CONTRATISTA A ESTE DIBUJO
TODOS LOS ACABADOS SEÑALADOS EN ESTE PLANO DEBERAN EJECUTARSE DE ACUERDO A LAS ESPECIFICACIONES CORRESPONDIENTES.

CLAVES Y SIMBOLOS

N.P.T.	NIVEL PISO TERMINADO
N.S.L.	NIVEL SUPERIOR DE LOSA ESTRUCTURAL
N.L.B.L.	NIVEL LECHO BAJO DE LOSA ESTRUCTURAL
N.L.B.P.	NIVEL LECHO BAJO DE PLAFON
N.C.P.	NIVEL CORONAMIENTO PRETIL
N.C.M.	NIVEL CORONAMIENTO MURO
N.C.	NIVEL CERRAMIENTO
N.A.	NIVEL ANTEPECHO
N.B.	NIVEL BANQUETA
S.A.P.	SALIDA DE AGUAS PLUVIALES
S.A.N.	SALIDA DE AGUAS NEGRAS
G.P.C.I.	GABINETE PROTECCION CONTRA INCENDIO
	NIVEL INDICADO EN PLANTA
	NIVEL INDICADO EN CORTE O ALZADO
	CAMBIO DE NIVEL EN PISO
	TRANSFORMADOR TIPO PEDESTAL
	PARARRAYO
	SISTEMA DE TIERRAS PARA CENTROS DE CARGA

DIRECCIÓN DE INFRAESTRUCTURA FÍSICA

DR. OCTAVIO CASTILLO ACOSTA
ARQ. ADRIÁN CORDERO VIEYRA

PROYECTO
Adecuaciones Eléctricas en diversas DES de UAEH

UBICACIÓN
INSTITUTO DE CIENCIAS ECONÓMICO ADMINISTRATIVAS

PROYECTO
DIRECCIÓN DE INFRAESTRUCTURA FÍSICA

PLANO
ADECUACIONES

TIPO
INSTALACIÓN ELÉCTRICA

UNIDAD
METROS

ESCALA
VARIABLE

FECHA
OCTUBRE 2026

CLAVE
IE-03

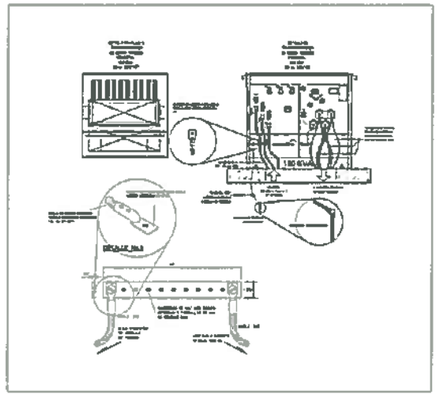

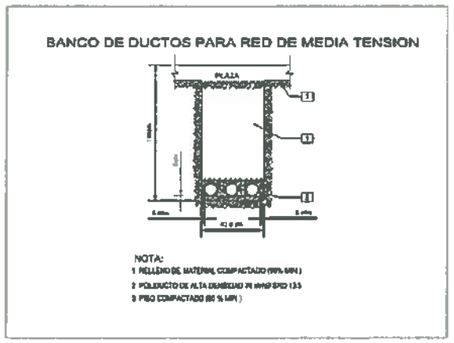

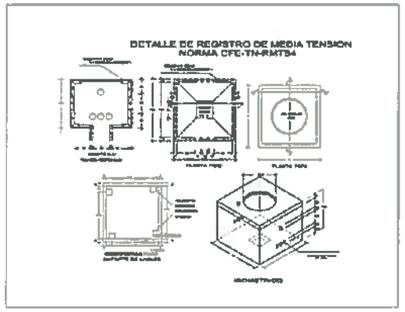

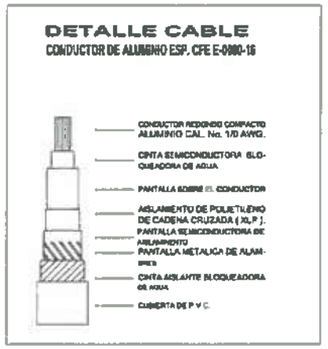

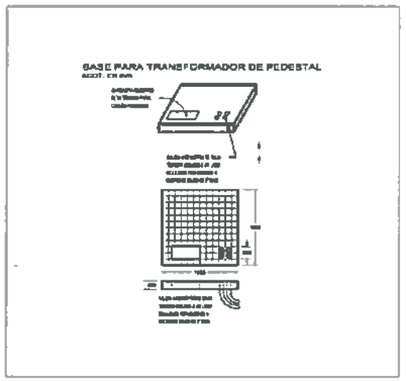

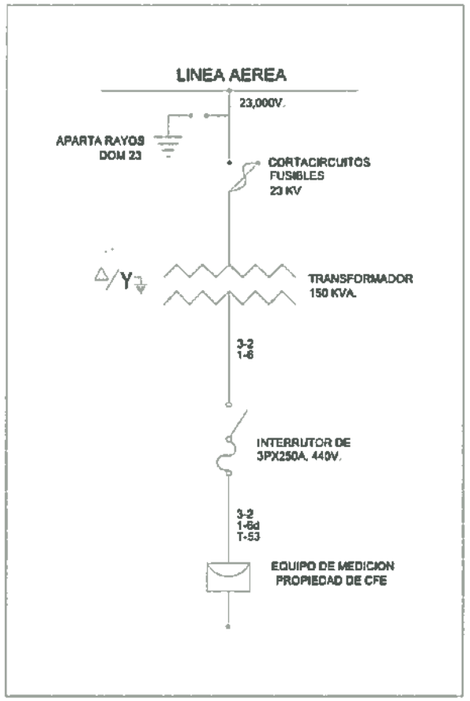

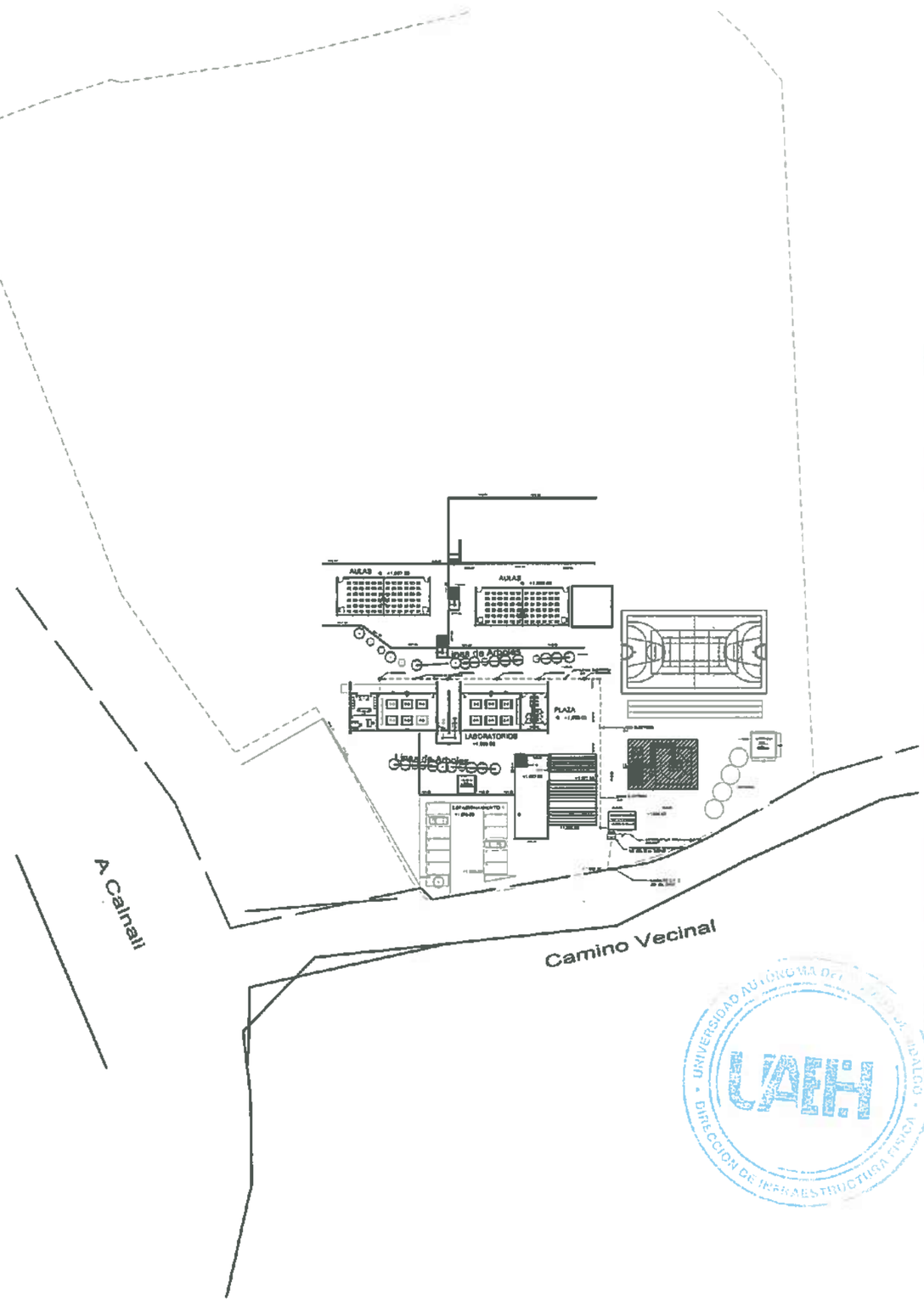

UNIVERSIDAD AUTÓNOMA DEL ESTADO DE HIDALGO
DIRECCIÓN GENERAL DE PLANEACIÓN
DIRECCIÓN DE INFRAESTRUCTURA FÍSICA

NORTE

NOTAS GENERALES

-ACOTACIONES EN
-NIVELES EN METROS.
-NO SE TOMARAN COTAS A ESCALA DE ESTE PLANO.
-LAS COTAS SON A PAÑOS DE
-ESTE PLANO DEBERA VERIFICARSE CON LOS CORRESPONDIENTES DE INSTALACIONES Y ESTRUCTURALES. CUALQUIER DISCREPANCIA DEBERA CONSULTARSE CON LA DIRECCION DE LA OBRA.
-EL CONTRATISTA RECTIFICARA EN EL LUGAR DE LA OBRA, ANTES DE EJECUTAR, LAS DIMENSIONES Y NIVELES INDICADOS EN ESTE PLANO, DEBIENDO SOMETER A LA DIRECCION DE LA OBRA CUALQUIER DIFERENCIA QUE HUBIERE, ASI COMO LA INTERPRETACION QUE DE EL PROPIO CONTRATISTA A ESTE DIBUJO.
-TODOS LOS ACABADOS SEÑALADOS EN ESTE PLANO DEBERAN EJECUTARSE DE ACUERDO A LAS ESPECIFICACIONES CORRESPONDIENTES.

CLAVES Y SIMBOLOS

N.P.T.	NIVEL PISO TERMINADO
N.S.L.	NIVEL SUPERIOR DE LOSA ESTRUCTURAL
N.L.S.I.	NIVEL LECHO BAJO DE LOSA ESTRUCTURAL
N.L.S.P.	NIVEL LECHO BAJO DE PLAFON
N.C.P.	NIVEL CORONAMIENTO PRETIL
N.C.M.	NIVEL CORONAMIENTO MURO
N.C.	NIVEL CERRAMIENTO
N.A.	NIVEL ANTEPECHO
N.B.	NIVEL BANQUETA
B.A.P.	BAJADA DE AGUAS PLUVIALES
B.A.N.	BAJADA DE AGUAS NEGRAS
G.P.C.I.	GABINETE PROTECCION CONTRA INCENDIO
	NIVEL INDICADO EN PLANTA
	NIVEL INDICADO EN CORTE O ALZADO
	CAMBIO DE NIVEL EN PISO
	TRANSFORMADOR TIPO PEDESTAL
	INTERRUPTOR TERMOMAGNETICO
	LINEA SUBTERRANEA DE MEDIA TENSION
	REGISTRO EXISTENTE

DR. OCTAVIO CASTILLO ACOSTA
ARQ. ADRIÁN CORDERO VIEYRA

Adecuaciones Eléctricas en diversas DES de UAEH

UBICACION: ESCUELA PREPARATORIA NÚMERO 8
PROYECTO: DIRECCIÓN DE INFRAESTRUCTURA FÍSICA

PLANO: ADECUACIONES

TIPO: INSTALACIÓN ELÉCTRICA

METROS

ESCALA: VARIABLE

FECHA: OCTUBRE 2026

CLAVE: IE-04

DETALLE DE REGISTRO DE MEDIA TENSION

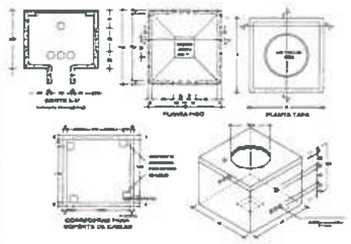

BANCO DE DUCTOS PARA RED DE MEDIA TENSION

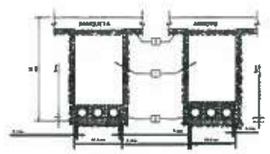

DETALLE CABLE DE POTENCIA MONOPOLAR
CLASE 15 KV AISL. XLP AL. 100%
CONDUCTOR DE ALUMINIO ESP. CFE E-0000-15



BASE PARA TRANSFORMADOR DE PEDESTAL

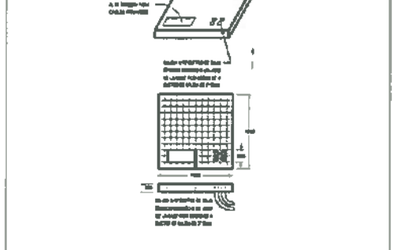

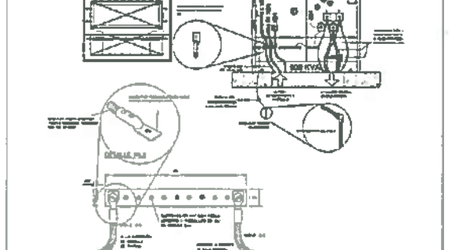

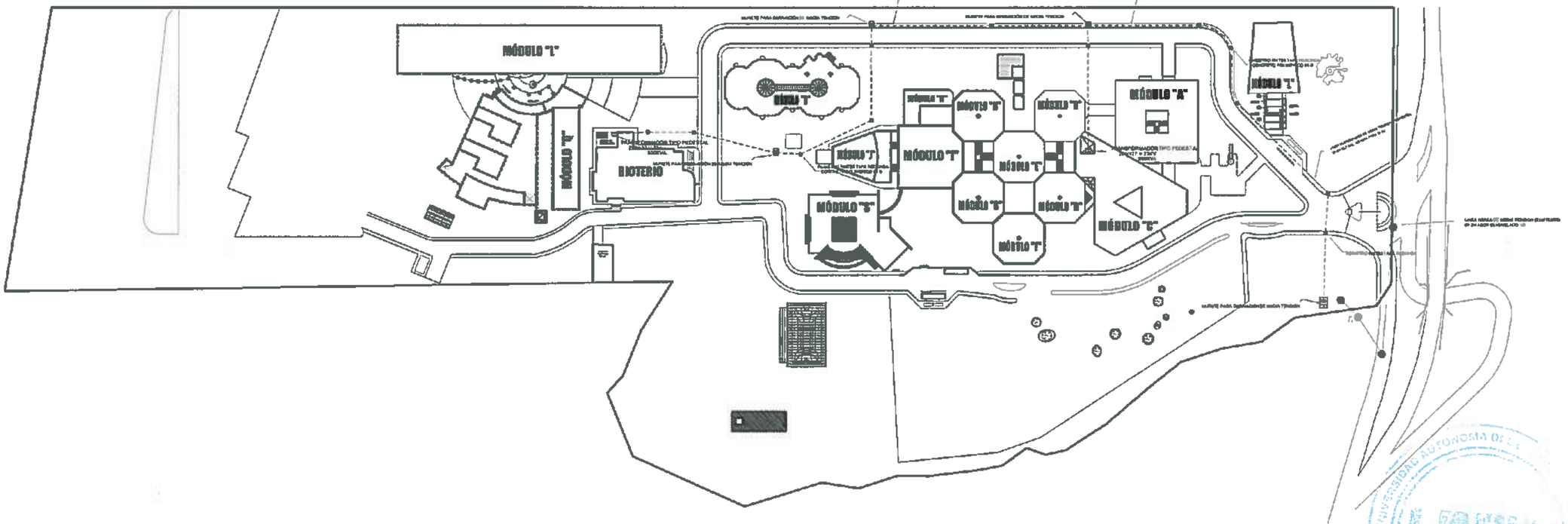

UNIVERSIDAD AUTÓNOMA DEL ESTADO DE HIDALGO
DIRECCIÓN GENERAL DE PLANEACIÓN
DIRECCIÓN DE INFRAESTRUCTURA FÍSICA

NORTE

NOTAS GENERALES

- ACOTACIONES EN
- NIVELES EN METROS.
- NO SE TOMARAN COTAS A ESCALA DE ESTE PLANO.
- LAS COTAS SON A PAÑOS DE
- ESTE PLANO DEBERA VERIFICARSE CON LOS CORRESPONDIENTES DE INSTALACIONES Y ESTRUCTU_ RALES. CUALQUIER DISCREPANCIA DEBERA CONSULTARSE CON LA DIRECCION DE LA OBRA.
- EL CONTRATISTA RECTIFICARA EN EL LUGAR DE LA OBRA, ANTES DE EJECUTAR, LAS DIMENSIONES Y NIVELES INDICADOS EN ESTE PLANO. DEBIENDO SOMETER A LA DIRECCION DE LA OBRA CUALQUIER DIFERENCIA QUE HUBIERE, ASI COMO LA INTERPRETACION QUE DE EL PROPIO CONTRATISTA A ESTE DIBUJO.
- TODOS LOS ACABADOS SEÑALADOS EN ESTE PLANO DEBERAN EJECUTARSE DE ACUERDO A LAS ESPECIFICACIONES CORRESPONDIENTES.

CLAVES Y SIMBOLOS

N.P.T.	NIVEL PISO TERMINADO
N.S.L.	NIVEL SUPERIOR DE LOSA ESTRUCTURAL
N.L.S.L.	NIVEL LECHO BAJO DE LOSA ESTRUCTURAL
N.L.E.P	NIVEL LECHO BAJO DE P_AFON
N.C.P.	NIVEL CORONAMIENTO PRETIL
N.C.M.	NIVEL CORONAMIENTO MURO
N.C.	NIVEL CERRAMIENTO
N.A.	NIVEL ANTEPECHO
N.B.	NIVEL BANQUETA
B.A.P.	BAJADA DE AGUAS PLUVIALES
B.A.N.	BAJADA DE AGUAS NEGRAS
G.P.C.I.	GABINETE PROTECCION CONTRA INCENDIO
	NIVEL INDICADO EN PLANTA
	NIVEL INDICADO EN CORTE O ALZADO
	CAMBIO DE NIVEL EN PISO
	REGISTRO PARA TAPA REGISTRO
	MURETE PARA DERIVACION DE MEDIA TENSION
	TRANSFORMADOR TIPO PEDESTAL

DR. OCTAVIO CASTILLO ACOSTA
DIRECTOR DE INFRAESTRUCTURA FÍSICA

ARQ. ADRIÁN CORDERO VIEYRA
PROYECTO

Adecuaciones Eléctricas en diversas DES de UAEH

UBICACIÓN
INSTITUTO DE CIENCIAS DE LA SALUD

PROYECTÓ
DIRECCIÓN DE INFRAESTRUCTURA FÍSICA

UNIVERSIDAD AUTÓNOMA DEL ESTADO DE HIDALGO
DIRECCIÓN DE INFRAESTRUCTURA FÍSICA

PLANO
ADECUACIONES

TIPO
INSTALACIÓN ELÉCTRICA

COTAS
METROS

ESCALA
VARIABLE

FECHA
OCTUBRE 2026

CLAVE
IE-05

RETENIDA RSA

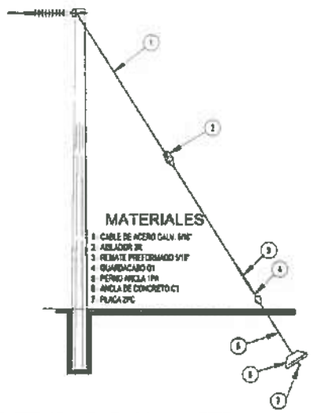

MATERIALES

1 CABLE DE ACERO GALV. 5/16"
2 AISLADOR 3R
3 REMATE PREFORMADO 5/16"
4 GUARDACABO 01
5 PERNO ANCLA 1 PA
6 ANCLA DE CONCRETO C1
7 PLACA 2PC

ESTRUCTURA TIPO TS2N

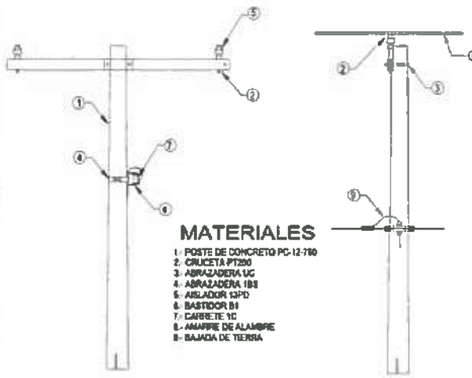

MATERIALES

1.- POSTE DE CONCRETO PC-12-750
2.- CRUCETA PT200
3.- ABRAZADERA UC
4.- ABRAZADERA 1B8
5.- AISLADOR 53PD
6.- BASTIDOR B1
7.- CARRETE 1C
8.- AMARRE DE ALAMBRE
9.- BAJADA DE TIERRA

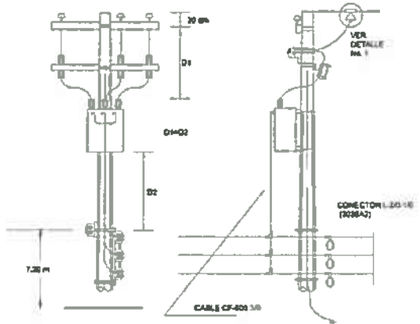

DETALLE TRANSFORMADOR TIPO POSTE.

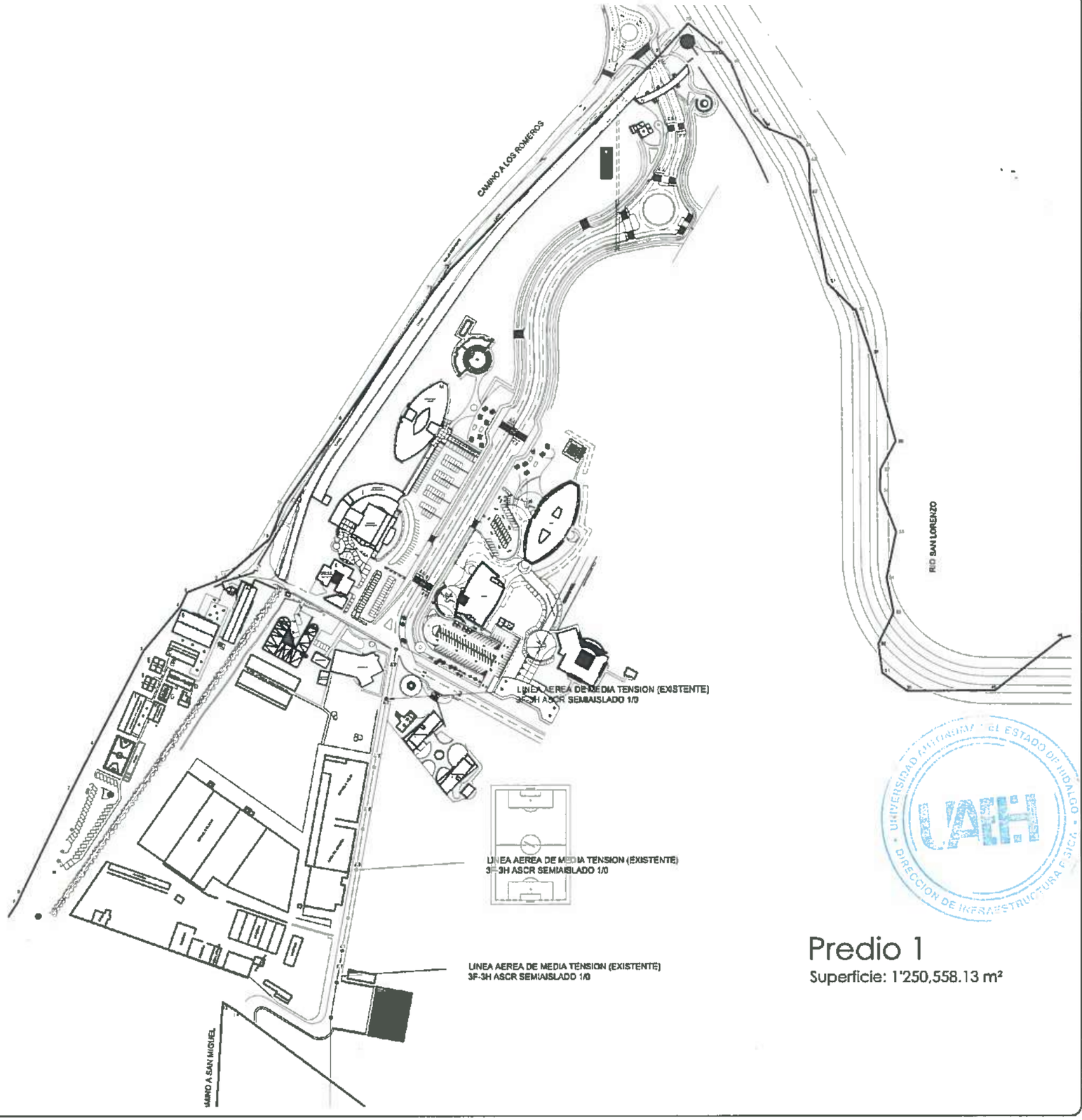

Predio 1

Superficie: 1'250,558.13 m²

UNIVERSIDAD AUTÓNOMA DEL ESTADO DE HIDALGO
DIRECCIÓN GENERAL DE PLANEACIÓN
DIRECCIÓN DE INFRAESTRUCTURA FÍSICA

NORTE

NOTAS GENERALES

1.-COTACIONES EN
2.-NIVELES EN METROS.
3.-NO SE TOMARAN COTAS A ESCALA DE ESTE PLANO.
4.-LAS COTAS SON A PAños DE
5.-ESTE PLANO DEBERA VERIFICARSE CON LOS CORRESPONDIENTES DE INSTALACIONES Y ESTRUCTU_ RALES. CUALQUIER DISCREPANCIA DEBERA CONSULTARSE CON LA DIRECCION DE LA OBRA.
6.-EL CONTRATISTA RECTIFICARA EN EL LUGAR DE LA OBRA, ANTES DE EJECUTAR, LAS DIMENSIONES Y NIVELES INDICADOS EN ESTE PLANO, DEBIENDO SOMETER A LA DIRECCION DE LA OBRA CUALQUIER DIFERENCIA QUE HUBIERE, ASI COMO LA INTERPRETACION QUE DE EL, PROPIO CONTRATISTA A ESTE DIBUJO.
7.-TODOS LOS ACABADOS SEÑALADOS EN ESTE PLANO DEBERAN EJECUTARSE DE ACUERDO A LAS ESPECIFICACIONES CORRESPONSIENTES.

CLAVES Y SIMBOLOS

N.P.T.	NIVEL PISO TERMINADO
N.S.L.	NIVEL SUPERIOR DE LOSA ESTRUCTURAL
N.L.B.L.	NIVEL LECHO BAJO DE LOSA ESTRUCTURAL
N.L.B.P.	NIVEL LECHO BAJO DE PLAFON
N.C.P.	NIVEL CORONAMIENTO PRETIL
N.C.M.	NIVEL CORONAMIENTO MURO
N.C.	NIVEL CERRAMIENTO
N.A.	NIVEL ANTEPECHO
N.B.	NIVEL BANQUETA
B.A.P.	BAJADA DE AGUAS PLUVIALES
B.A.N.	BAJADA DE AGUAS NEGRAS
G.P.C.I.	GABINETE PROTECCION CONTRA INCENDIO
	NIVEL INDICADO EN PLANTA
	NIVEL INDICADO EN CORTE O ALZADO
	CAMBIO DE NIVEL EN PISO
	LINEA AEREA DE MEDIA TENSION (EXISTENTE) 3F- 3H 23 KV.
	POSTE DE CONCRETO (EXISTENTE) VER

DR. OCTAVIO CASTILLO ACOSTA
ARQ. ADRIAN CORDERO VIEYRA

Adecuaciones Eléctricas en diversas DES de UAEH

UBICACIÓN: INSTITUTO DE CIENCIAS AGROPECUARIAS
PROYECTO: DIRECCIÓN DE INFRAESTRUCTURA FÍSICA

PLANO: ADECUACIONES

TIPO: INSTALACIÓN ELÉCTRICA

ESCALA: METROS
ESCALA: VARIABLE
FECHA: OCTUBRE 2026

CLAVE: IE-06

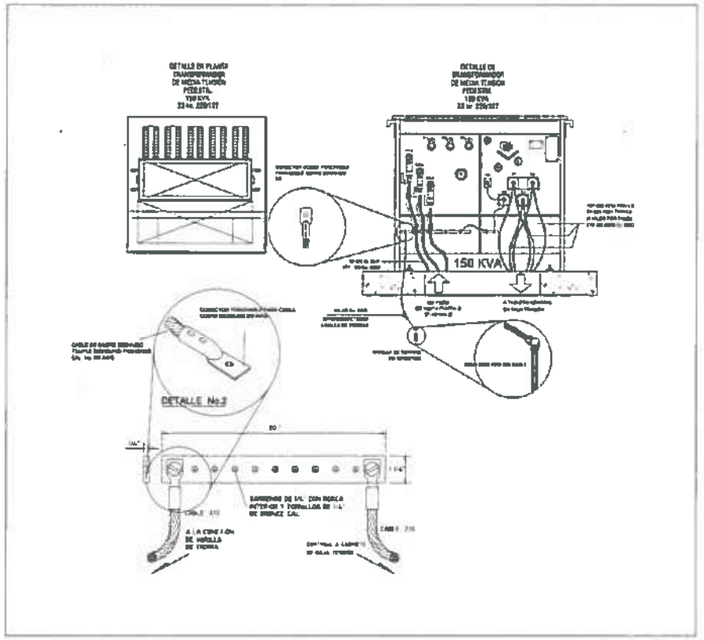

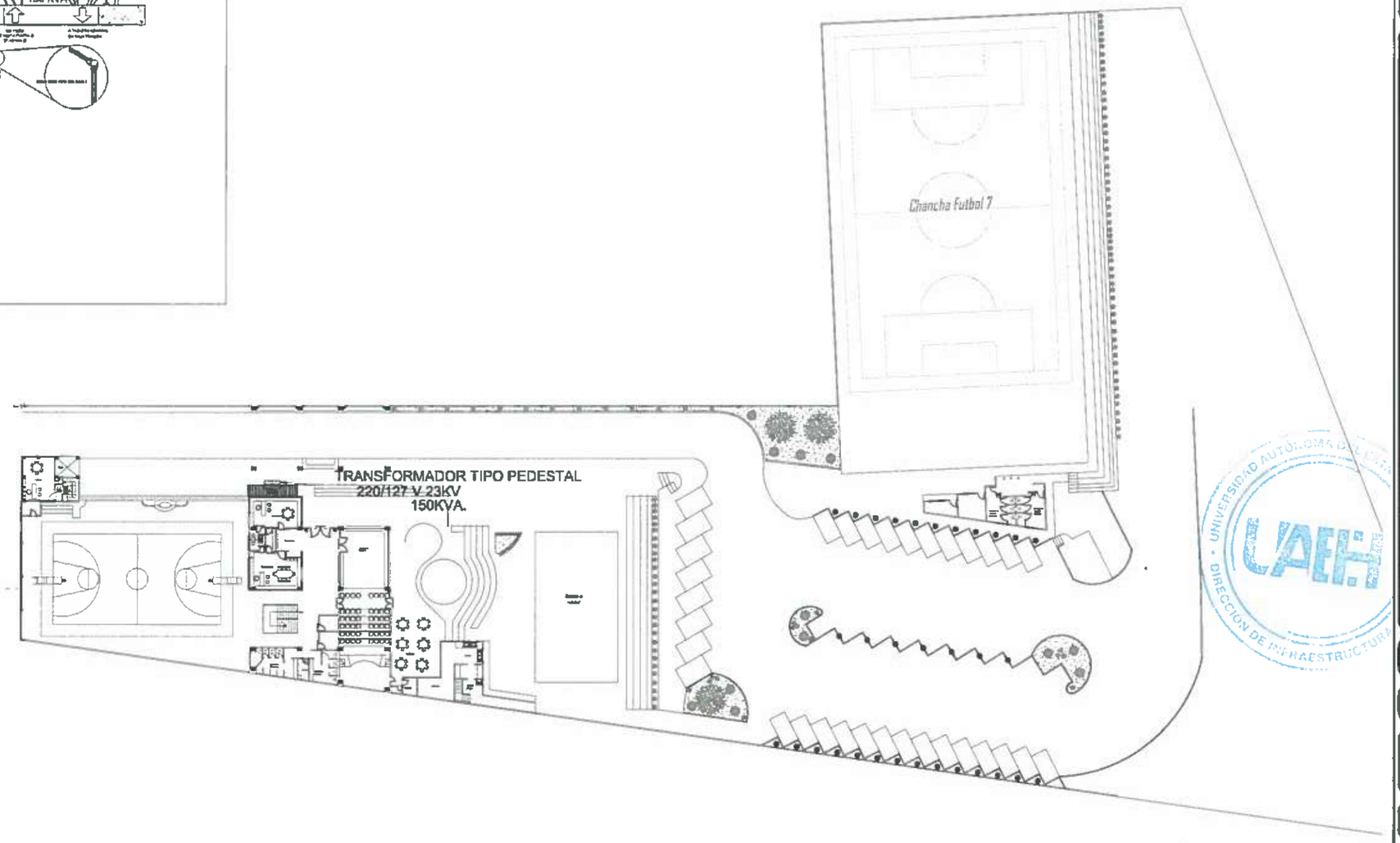

UNIVERSIDAD AUTÓNOMA DEL ESTADO DE HIDALGO
DIRECCIÓN GENERAL DE PLANEACIÓN
DIRECCIÓN DE INFRAESTRUCTURA FÍSICA

NOTAS GENERALES

-ACOTACIONES EN
-NIVELES EN METROS.
-NO SE TOMARAN COTAS A ESCALA DE ESTE PLANO.
-LAS COTAS SON A PAÑOS DE
ESTE PLANO DEBERÁ VERIFICARSE CON LOS CORRESPONDIENTES DE INSTALACIONES Y ESTRUCTURALES. CUALQUIER DISCREPANCIA DEBERA CONSULTARSE CON LA DIRECCION DE LA OBRA.
-EL CONTRATISTA RECTIFICARA EN EL LUGAR DE LA OBRA, ANTES DE EJECUTAR, LAS DIMENSIONES Y NIVELES INDICADOS EN ESTE PLANO. DEBIENDO SOMETER A LA DIRECCION DE LA OBRA CUALQUIER DIFERENCIA QUE HUBIERE, ASI COMO LA INTERPRETACION QUE DE EL PROPIO CONTRATISTA A ESTE DIBUJO.
TODOS LOS ACABADOS SEÑALADOS EN ESTE PLANO DEBERAN EJECUTARSE DE ACUERDO A LAS ESPECIFICACIONES CORRESPONDIENTES.

CLAVES Y SIMBOLOS

N.P.T.	NIVEL PISO TERMINADO
N.S.L.	NIVEL SUPERIOR DE LOSA ESTRUCTURAL
N.S.B.L.	NIVEL LECHO BAJO DE LOSA ESTRUCTURAL
N.L.B.F.	NIVEL LECHO BAJO DE PLAFON
N.C.P.	NIVEL CORONAMIENTO PRETIL
N.C.M.	NIVEL CORONAMIENTO MURO
N.C.	NIVEL CERRAMIENTO
N.A.	NIVEL ANTEPECHO
N.B.	NIVEL BANQUETA
B.A.P.	BAJADA DE AGUAS PLUVIALES
B.A.N.	BAJADA DE AGUAS NEGRAS
G.P.C.I.	GABINETE PROTECCION CONTRA INCENDIO
	NIVEL INDICADO EN PLANTA
	NIVEL INDICADO EN CORTE O ALZADO
	CAMBIO DE NIVEL EN PISO

TRANSFORMADOR
TIPO PEDESTAL

UNIVERSIDAD AUTÓNOMA DEL ESTADO DE HIDALGO
DIRECCIÓN DE INFRAESTRUCTURA
UAEH

DR. OCTAVIO CASTILLO ACOSTA
ARQ. ADRIAN CORDERO VIEYRA

Adecuaciones Eléctricas en diversas DES de UAEH

UBICACIÓN: CENTRO DE EDUCACIÓN CONTINUA
PROPIETARIO: DIRECCIÓN DE INFRAESTRUCTURA FÍSICA

PLANO: ADECUACIONES

TIPO: INSTALACIÓN ELÉCTRICA

UNIDAD: METROS
ESCALA: VARIABLE
FECHA: OCTUBRE 2025

CLAVE: IE-07

DETALLE EN PLANTA
TRANSFORMADOR
DE MEDIA TENSIÓN
PEDESTAL
300 KVA
23 kv, 220/127

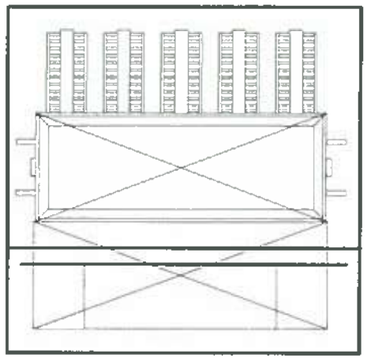

DETALLE DE
TRANSFORMADOR
DE MEDIA TENSIÓN
PEDESTAL
300 KVA
23 kv, 220/127

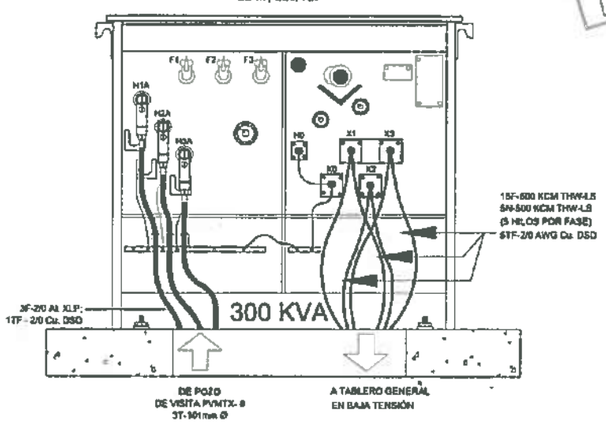

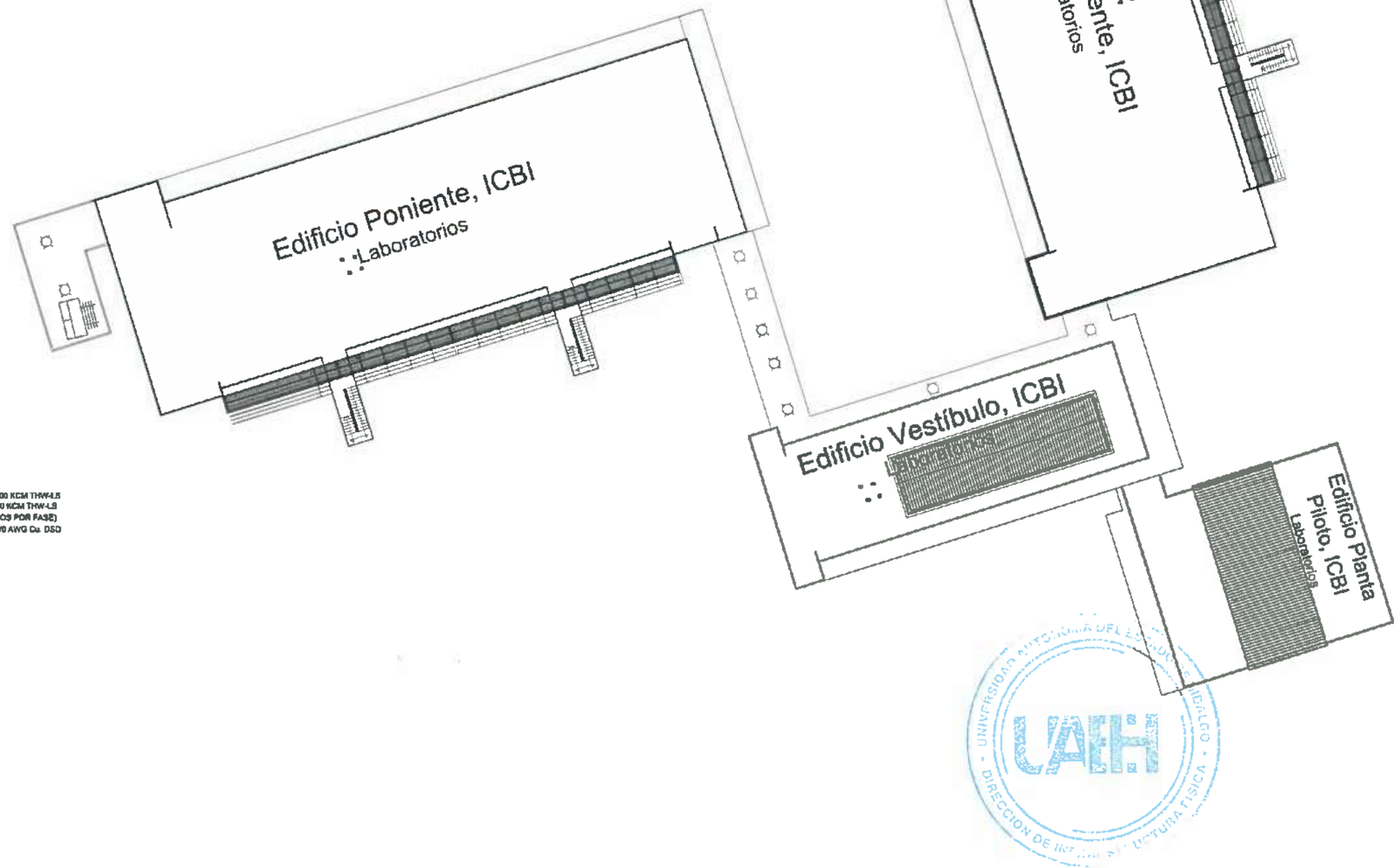

UNIVERSIDAD AUTÓNOMA DEL ESTADO DE HIDALGO
DIRECCIÓN GENERAL DE PLANEACIÓN
DIRECCIÓN DE INFRAESTRUCTURA FÍSICA

NORTE

NOTAS GENERALES

- ACOTACIONES EN
- NIVELES EN METROS.
- NO SE TOMARAN COTAS A ESCALA DE ESTE PLANO
- LAS COTAS SON A PAÑOS DE
- ESTE PLANO DEBERA VERIFICARSE CON LOS CORRESPONDIENTES DE INSTALACIONES Y ESTRUCTURALES. CUALQUIER DISCREPANCIA DEBERA CONSULTARSE CON LA DIRECCION DE LA OBRA.
- EL CONTRATISTA REGTRICARA EN EL LUGAR DE LA OBRA, ANTES DE EJECUTAR, LAS DIMENSIONES Y NIVELES INDICADOS EN ESTE PLANO, DEBIENDO SOMETER A LA DIRECCION DE LA OBRA CUALQUIER DIFERENCIA QUE HUBIERE, ASI COMO LA INTERPRETACION QUE DE EL PROPIO CONTRATISTA A ESTE DIBUJO.
- TODOS LOS ACABADOS SEÑALADOS EN ESTE PLANO DEBERAN EJECUTARSE DE ACUERDO A LAS ESPECIFICACIONES CORRESPONDIENTES.

CLAVES Y SIMBOLOS

N.P.T.	NIVEL PISO TERMINADO
N.S.L.	NIVEL SUPERIOR DE LOSA ESTRUCTURAL
N.L.S.I.	NIVEL LECHO BAJO DE LOSA ESTRUCTURAL
N.L.S.P.	NIVEL LECHO BAJO DE PLACAS
N.C.P.	NIVEL CORONAMIENTO PRETIL
N.C.M.	NIVEL CORONAMIENTO MURO
N.C.	NIVEL CERRAMIENTO
N.A.	NIVEL ANTEPECHO
N.B.	NIVEL BANQUETA
B.A.P.	BAJADA DE AGUAS PLUVIALES
B.A.N.	BAJADA DE AGUAS NEGRAS
G.P.C.I.	GABINETE PROTECCION CONTRA INCENDIO
	NIVEL INDICADO EN PLANTA
	NIVEL INDICADO EN CORTE O ALZADO
	CAMBIO DE NIVEL EN PISO
	TRANSFORMADOR TIPO PEDESTAL
	CONTACTO DE PISO
	LUMINARIA

DR. OCTAVIO CASTILLO ACOSTA

ARQ. ADRIAN CORDERO VIEYRA

Adecuaciones Eléctricas en diversas DES de UAEH

UBICACION
INSTITUTO DE CIENCIAS BASICAS E INGENIERÍA (ICBI)

PROYECTO
DIRECCIÓN DE INFRAESTRUCTURA FÍSICA

PLANO
ADECUACIONES

TIPO
INSTALACIÓN ELÉCTRICA

ESCALA
METROS

FECHA
VARIABLE

FECHA
OCTUBRE 2025

CLAVE
IE-08

UNIVERSIDAD AUTÓNOMA DEL ESTADO DE HIDALGO · DIRECCIÓN DE INFRAESTRUCTURA FÍSICA ·



VISTA FRONTAL

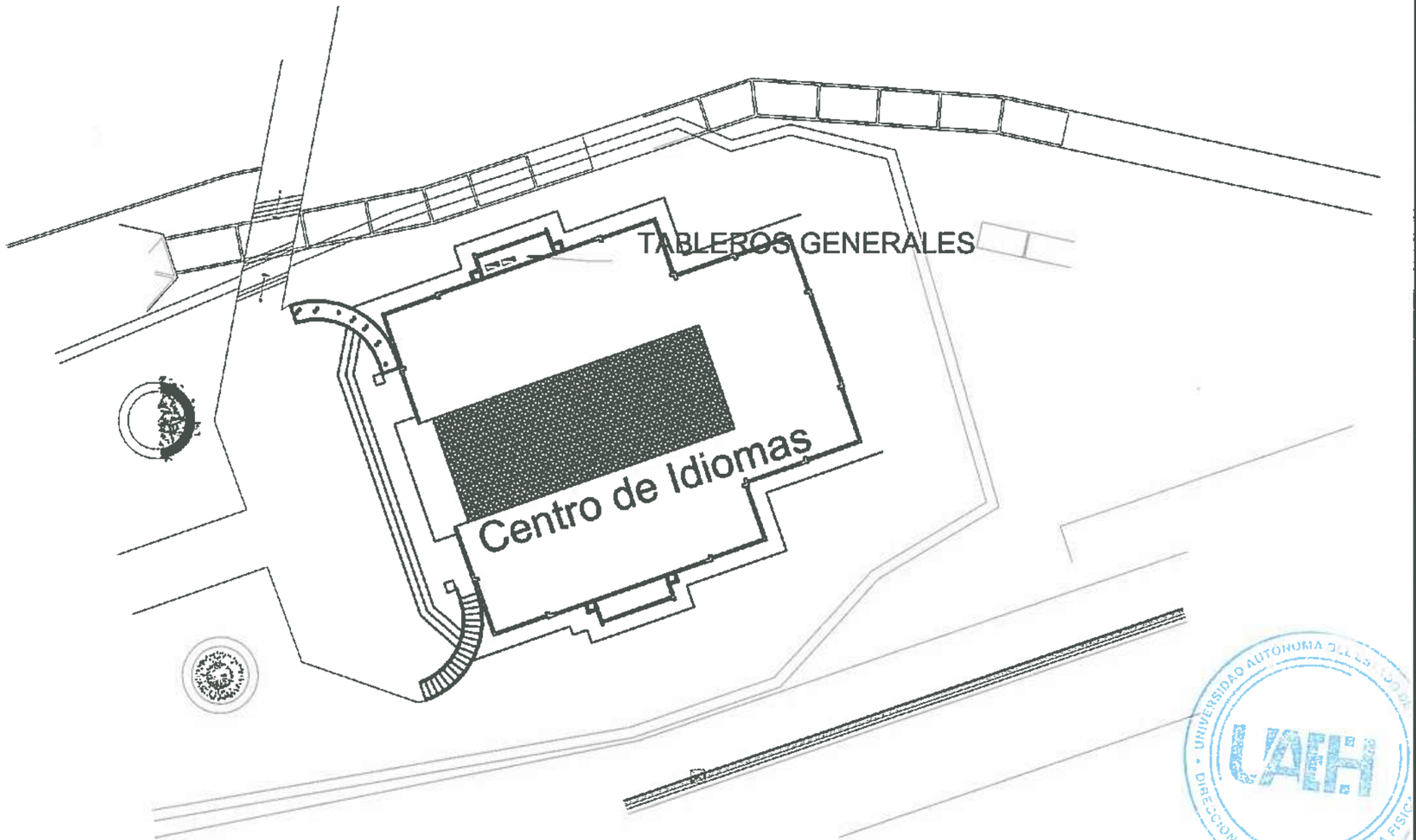

UNIVERSIDAD AUTÓNOMA DEL ESTADO DE HIDALGO
DIRECCIÓN GENERAL DE PLANEACIÓN
DIRECCIÓN DE INFRAESTRUCTURA FÍSICA

NORTE

NOTAS GENERALES

-ACOTACIONES EN
-NIVELES EN METROS.
-NO SE TOMARAN COTAS A ESCALA DE ESTE PLANO.
-LAS COTAS SON A PAños DE
-ESTE PLANO DEBERA VERIFICARSE CON LOS CORRESPONDIENTES DE INSTALACIONES Y ESTRUCTURALES. CUALQUIER DISCREPANCIA DEBERA CONSULTARSE CON LA DIRECCION DE LA OBRA.
EL CONTRATISTA RECTIFICARA EN EL LUGAR DE LA OBRA, ANTES DE EJECUTAR, LAS DIMENSIONES Y NIVELES INDICADOS EN ESTE PLANO, DEBIENDO SOMETER A LA DIRECCION DE LA OBRA CUALQUIER DIFERENCIA QUE HUBIERE, ASI COMO LA INTERPRETACION QUE DE EL PROPIO CONTRATISTA A ESTE DIBUJO
TODOS LOS ACABADOS SEÑALADOS EN ESTE PLANO DEBERAN EJECUTARSE DE ACUERDO A LAS ESPECIFICACIONES CORRESPONDIENTES.

CLAVES Y SIMBOLOS

N.P.T.	NIVEL PISO TERMINADO
N.S.L.	NIVEL SUPERIOR DE LOSA ESTRUCTURAL
N.L.S.I.	NIVEL LECHO BAJO DE LOSA ESTRUCTURAL
N.L.B.P.	NIVEL LECHO BAJO DE PLAFON
N.C.P.	NIVEL CORONAMIENTO PRETIL
N.C.M.	NIVEL CORONAMIENTO MURO
N.C.	NIVEL CERRAMIENTO
N.A.	NIVEL ANTEPECHO
N.B.	NIVEL BANQUETA
B.A.P.	BAJADA DE AGUAS PLUVIALES
B.A.N.	BAJADA DE AGUAS NEGRAS
G.P.C.d.	GABINETE PROTECCION CONTRA INCENDIO
	NIVEL INDICADO EN PLANTA
	NIVEL INDICADO EN CORTE O ALZADO
	CAMBIO DE NIVEL EN PISO
	TABLERO GENERAL

DR. OCTAVIO CASTILLO ACOSTA
ARQ. ADRIÁN CORDERO VIEYRA

Adecuaciones Eléctricas en diversas DES de UAEH

UBICACIÓN: CENTRO DE LENGUAS
PROYECTO: DIRECCIÓN DE INFRAESTRUCTURA FÍSICA



PLANO: ADECUACIONES

TIPO: INSTALACIÓN ELÉCTRICA

UNIDAD: METROS
ESCALA: VARIABLE
FECHA: OCTUBRE 2026

CLAVE: IE-09

UNIVERSIDAD AUTÓNOMA DEL ESTADO DE HIDALGO
DIRECCIÓN DE INFRAESTRUCTURA FÍSICA